0709.7460-4100/005

Перв. примен. 0709.7460-4100

Справ. №

Ra 6,3 (√)

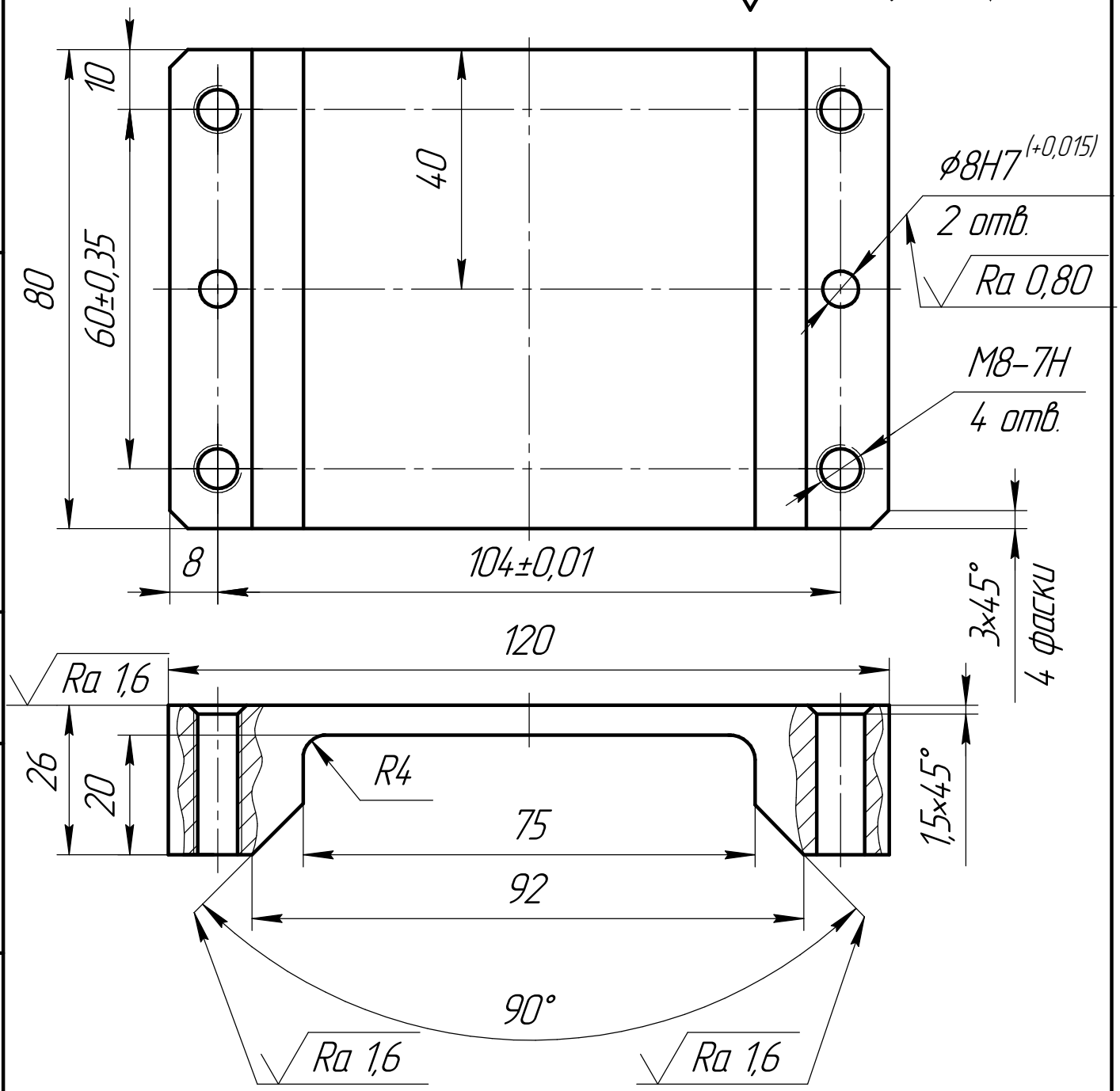

1. 30...35 HRC.
2. Общие допуски по ГОСТ 30893.1: H14, h14, $\pm \frac{t_2}{2}$.
3. Острые кромки притупить.

Изм.	Лист	№ докум.	Подп.	Дата
Разраб.		Зазыкина		
Пров.		Белова		
Т.контр.				
Н.контр.		Глазова		
Утв.				

0709.7460-4100/005

Призма

Лит.	Масса	Масштаб
И		1:1
Лист	Листов 1	

Сталь 45 ГОСТ 1050-88

Подп. и дата

Инв. № дубл.

Взам. инв. №

Подп. и дата

Инв. № подл.

Копировал

Формат А4