ED5210068

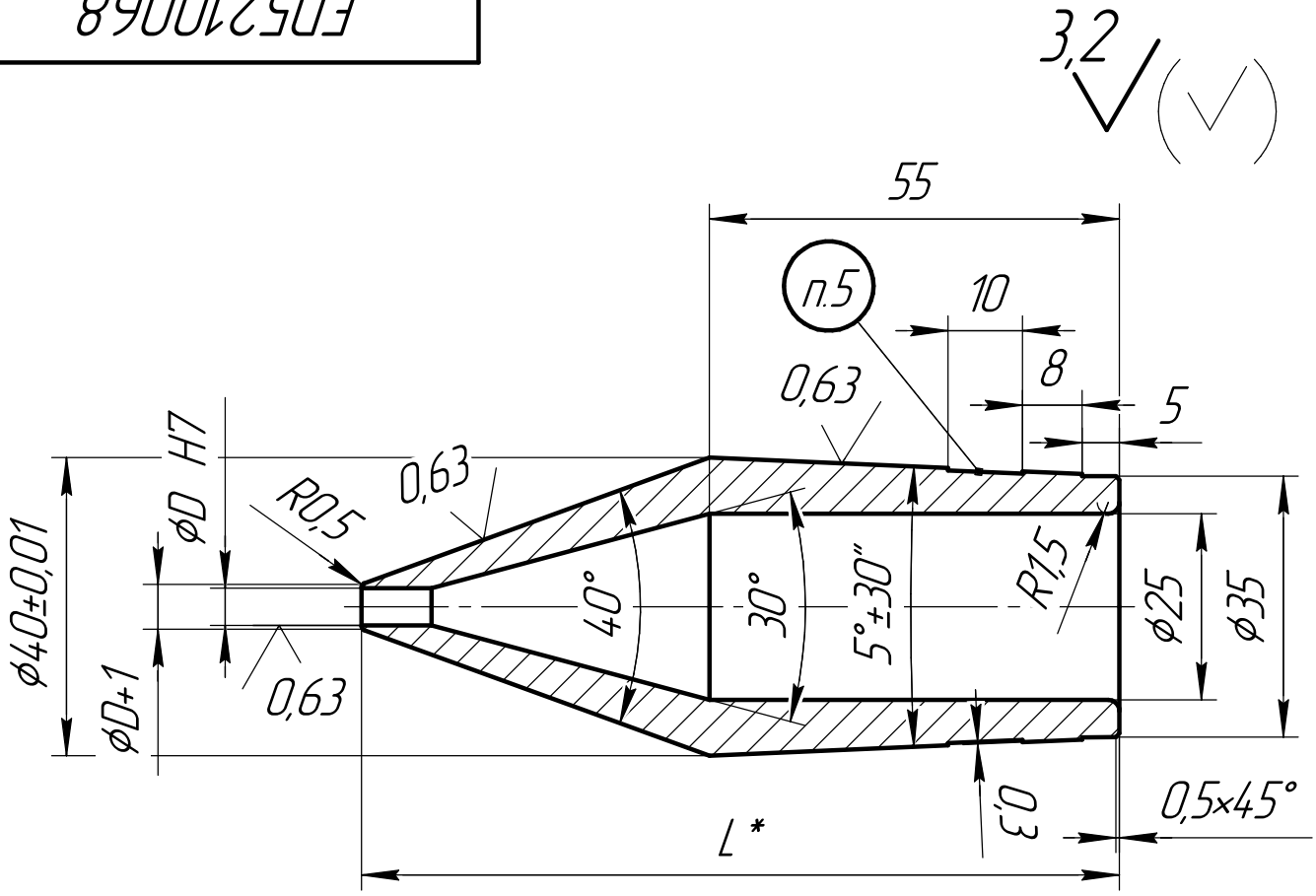

$L^* = 108{,}5758 - 1{,}3737 * \phi D$

1. *Размер для справок.
2. Неуказанные предельные отклонения размеров: диаметров H12, h12, остальных ±IT12/2
3. 50...55 HRC.
5. Маркировать ударным способом или механической гравировкой ϕD.

Изм.	Лист	№ докум.	Подп.	Дата	ED5210068		
Разраб.					Дорн Е3	Лит.	Масса	Масштаб 1:1
Пров.							
Т.контр.						Лист	Листов 1
Н.контр.					Сталь 40Х13		
Утв.							

Перв. примен. | Справ. № | Подп. и дата | Инв. № дубл. | Взам. инв. № | Подп. и дата | Инв. № подл.

Копировал | Формат А4