AIR.KOZ.001.014

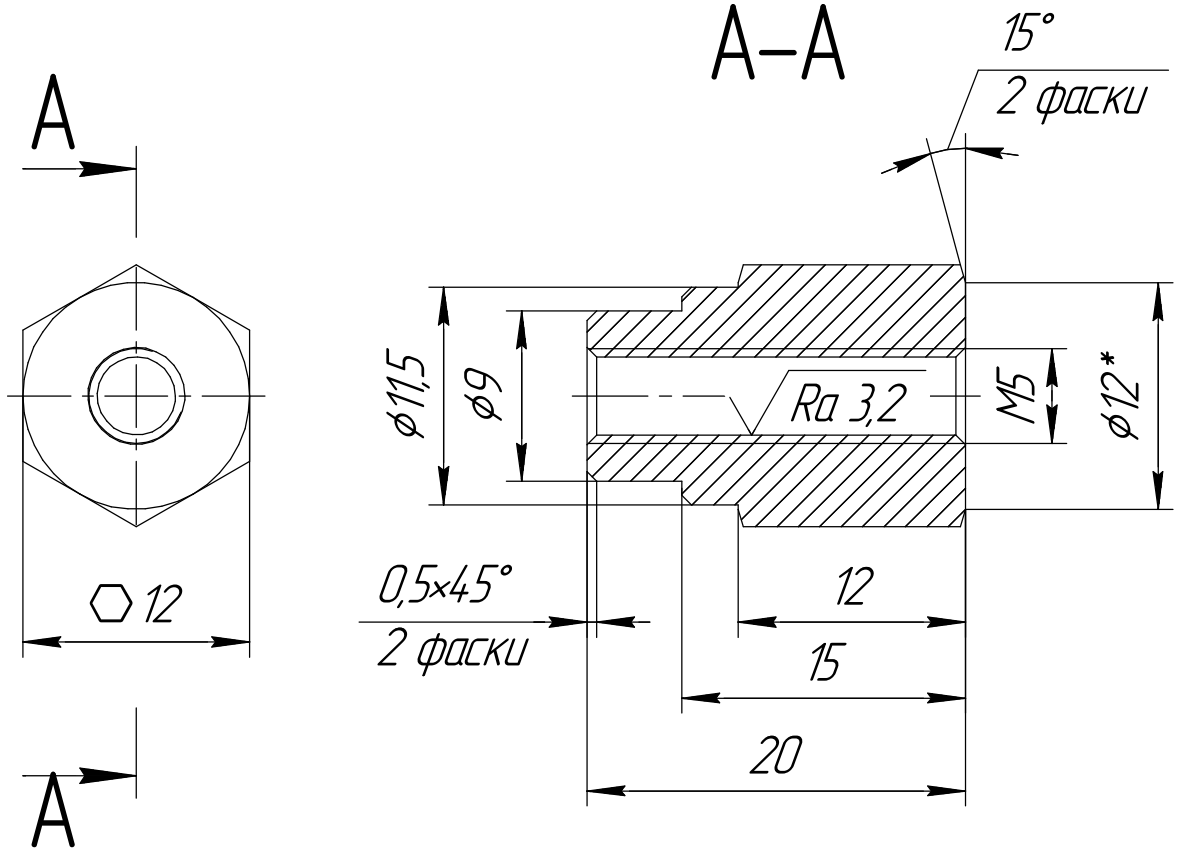

1 Общие допуски по ГОСТ 30893.1 : H10, h10, $\pm\frac{IT10}{2}$.

2 *Размеры для справок.

3 Заусенцы в местах пересечения каналов не допускаются, при необходимости устранить их.

4 Острые края и кромки притупить.

5 Промыть керосином КО-20 ГОСТ 4753-68 или Уайт-спирит (нефрас-С4-155/200) ГОСТ 3134-78 и продуть сжатым воздухом.

6 Класс прочности 80

7 Длина заготовки 30 мм

8 Покрытие: Хим. Окс. прм.

					AIR.KOZ.001.014			
Изм.	Лист	№ докум.	Подп.	Дата	Гайка	Лит.	Масса	Масштаб
Разраб.		Бадрак Д.П.					0,01	2,5:1
Пров.						Лист	Листов 1	
Т.контр.								
					Круг $\frac{20\ ГОСТ\ 2590-88}{Ст.\ А3\ 08Х18Н10Т}$	ООО "Айс Рокет"		
Н.контр.								
Утв.								

Копировал Формат А4

Перв. примен. | Справ. № | Подп. и дата | Инв. № дубл. | Взам. инв. № | Подп. и дата | Инв. № подл.