С0793-0079.04.02.0002

Ra 12,5 (√)

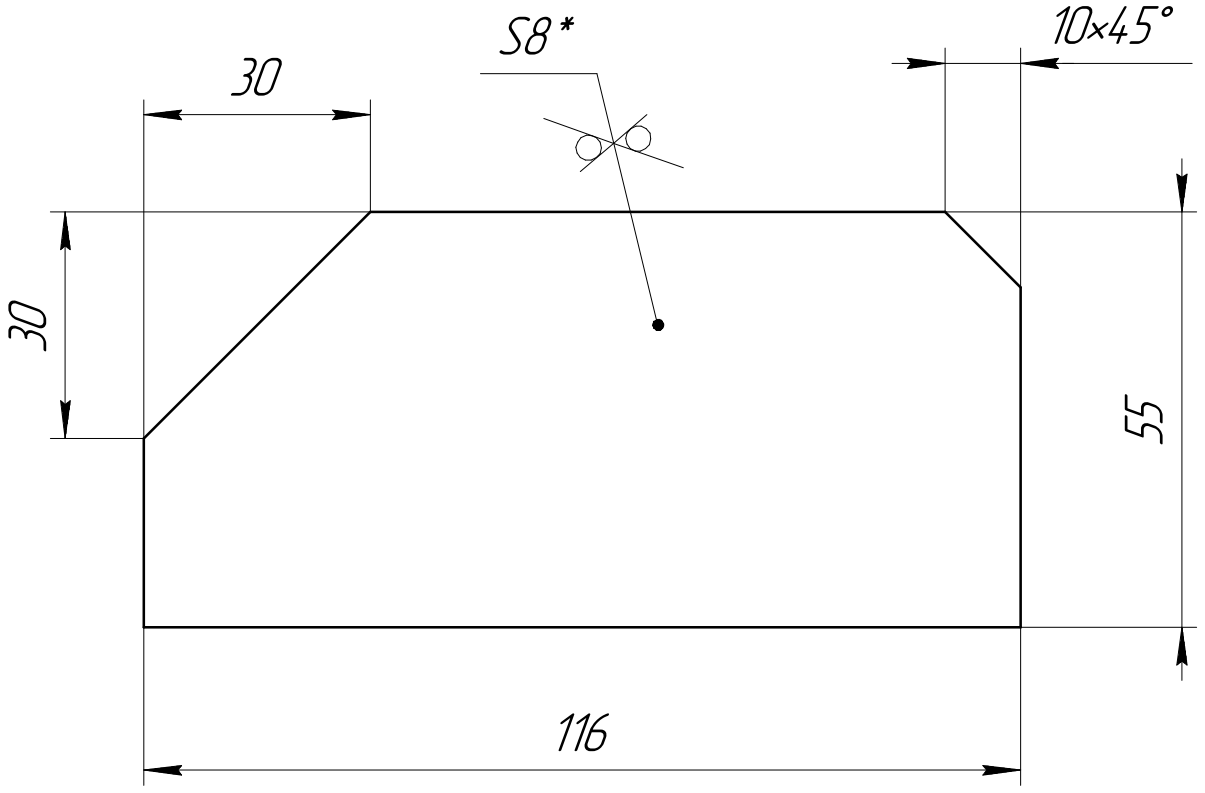

1 *Размер для справок
2 Общие допуски по ГОСТ 30893.1 – т

Изм.	Лист	№ докум.	Подп.	Дата
Разраб.		Меняйкин		02.03.24
Пров.		Сухоруков		02.03.24
Т.контр.		Сотников		
		Мещеряков		
Н.контр.		Тихонова		
Утв.		Пышкин		

С0793-0079.04.02.0002

Косынка

Лит.	Масса	Масштаб
	0,37	1:1

Лист | Листов 1

Сталь 08 ГОСТ 1050-2013

ООО СКБТ

Перв. примен. | Справ. № | Подп. и дата | Инв. № дубл. | Взам. инв. № | Подп. и дата | Инв. № подл.

Копировал | Формат А4