С0793-0079.14.001

Ra 3,2 (√)

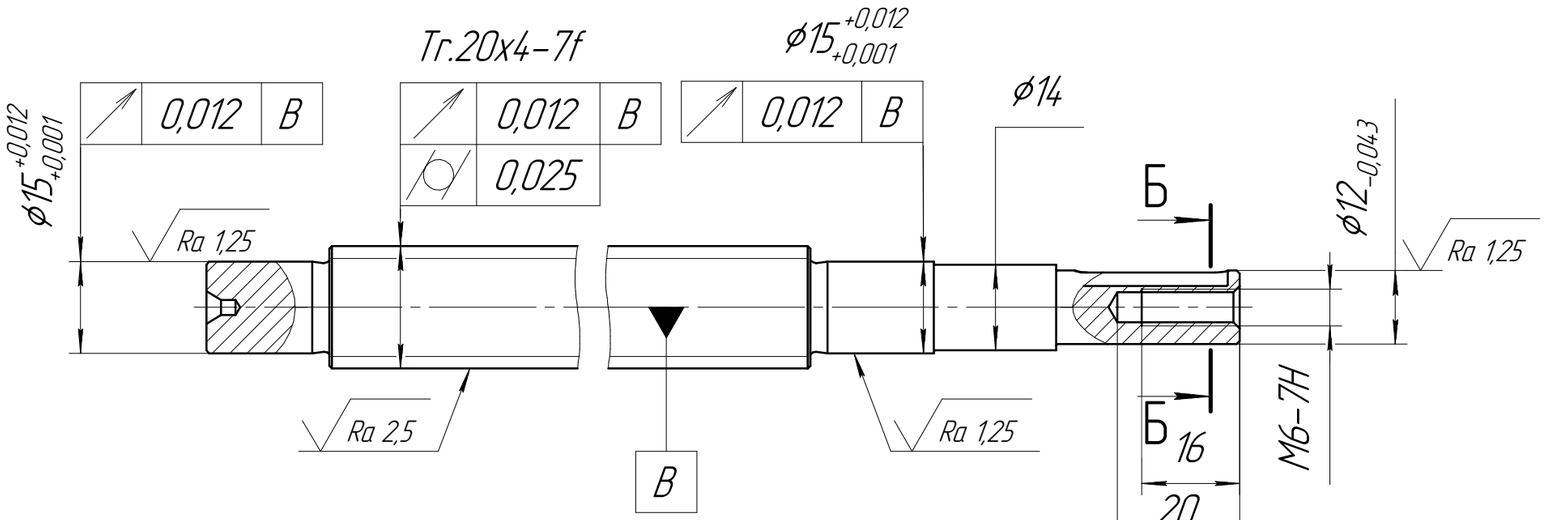

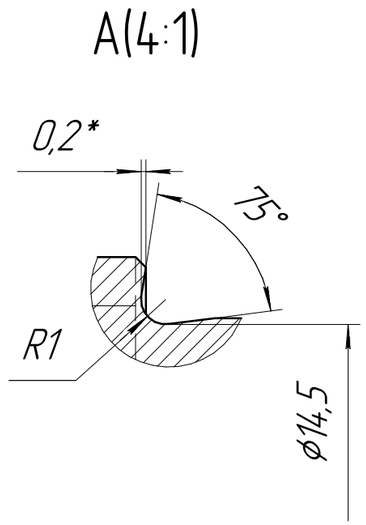

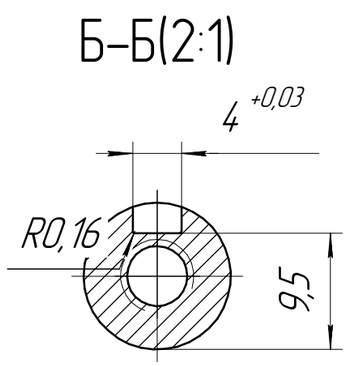

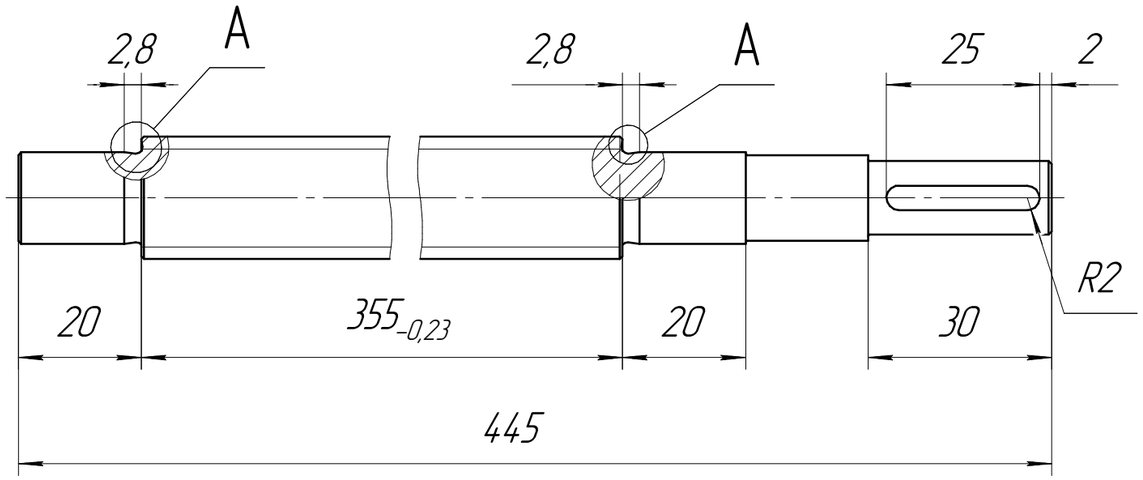

1 38 ...42 $HRC_э$
2 Допускаются : Отв. центр. А3,15 ГОСТ 14034-74
3 Неуказанные фаски 1х45°.
4 Покрытие : Хим. окс.
5 Общие допуски по ГОСТ 30893.1 : H 12 ;h12 ;± IT12/2

					С0793-0079.14.001			
Изм.	Лист	№ докум.	Подп.	Дата	Винт стола	Лит.	Масса	Масштаб
Разраб.		Сухоруков		13.02.24			0,98	1:1
Пров.		Мещеряков				Лист	Листов 1	
Т.контр.		Баранов						
Н.контр.		Тихонова			Сталь 40Х ГОСТ 4543-2016	ООО СКБТ		
Утв.		Пышкин						

Перв. примен.

Справ. №

Подп. и дата

Инв. № дубл.

Взам. инв. №

Подп. и дата

Инв. № подл.

Копировал

Формат А3