С0793-0079.04.002

Ra 6,3 (√)

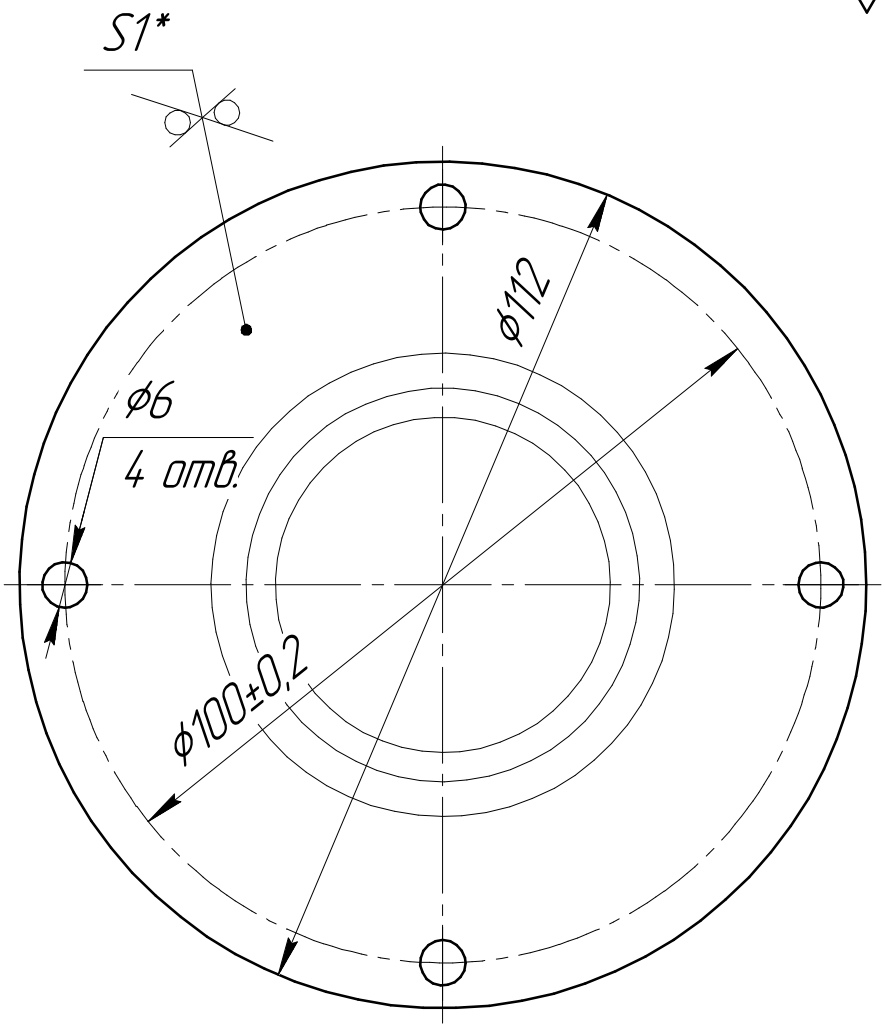

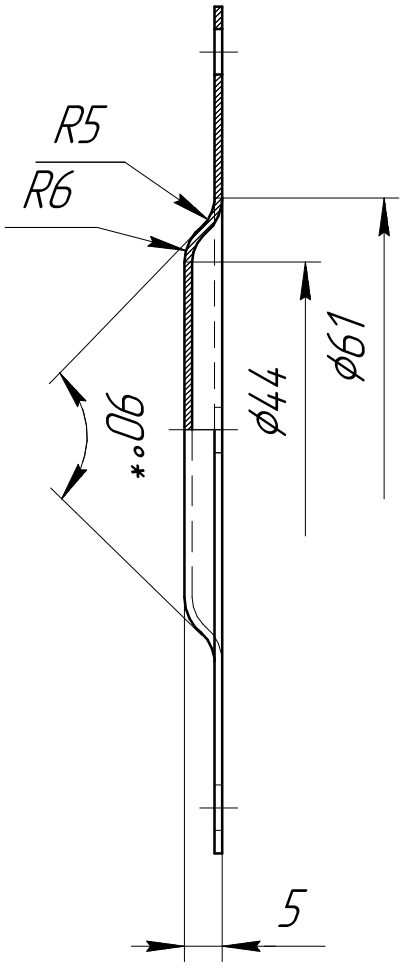

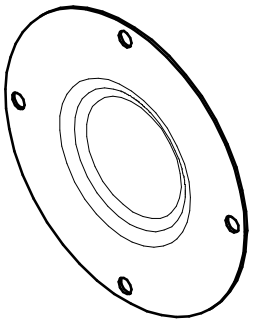

1 *Размеры для справок

2 Покрытие : Ц9 хр.

3 Общие допуски по ГОСТ 30893.1:H14, h14, ± $\frac{IT14}{2}$.

Изм.	Лист	№ докум.	Подп.	Дата
Разраб.		Меняйкин		02.03.24
Пров.		Сухоруков		02.03.24
Т.контр.		Сотников		
		Мещеряков		
Н.контр.		Тихонова		
Утв.		Пышкин		

С0793-0079.04.002

Крышка

Лит.	Масса	Масштаб
	0,08	1:1

Лист | Листов 1

Сталь 08 ГОСТ 1050-2013

ООО СКБТ

Перв. примен. | Справ. № | Подп. и дата | Инв. № дубл. | Взам. инв. № | Подп. и дата | Инв. № подл.

Копировал | Формат А4