С0793-0079.12.003

Ra 6,3 (√)

С0793-0079.12.003
(2:1)

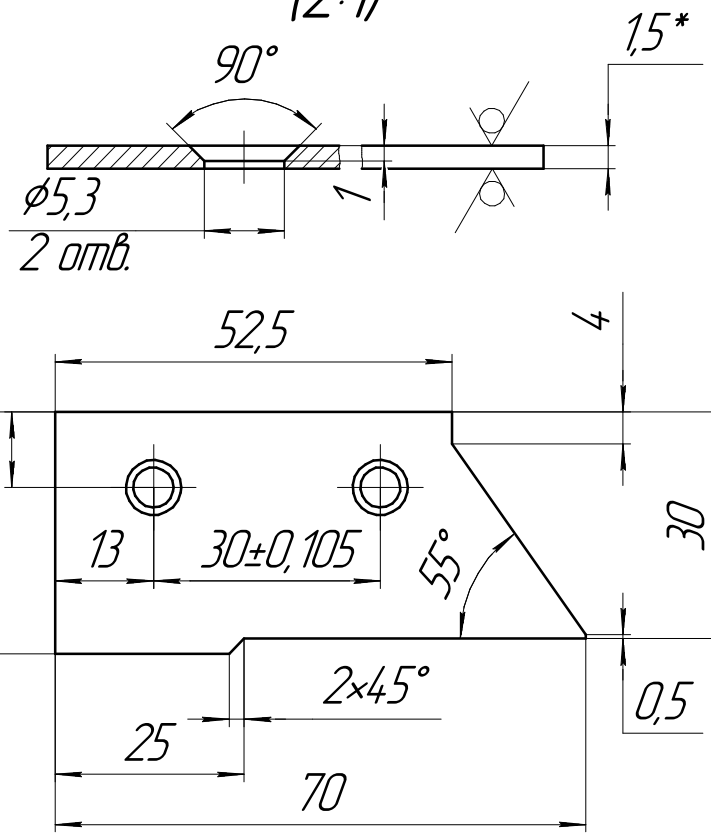

С0793-0079.12.003-01 – зеркальное отражение

Остальное – см. С0793-0079.12.003

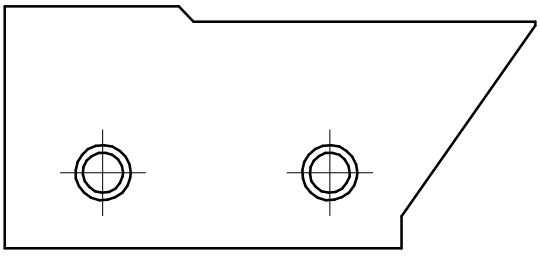

1 * Размер для справок
2 Покрытие : Ц9хр.
3 Общие допуски по ГОСТ 30893.1 : H 14 ;h14 ;± IT14/2

Изм.	Лист	№ докум.	Подп.	Дата
Разраб.		Сухоруков		12.02.24
Пров.		Мещеряков		
Т.контр.		Баранов		
Н.контр.		Тихонова		
Утв.		Пышкин		

С0793-0079.12.003

Планка

Лит.	Масса	Масштаб
	21,2 г	1:1

Лист | Листов 1

Сталь 20 ГОСТ 1050-2013

ООО СКБТ

Перв. примен. | Справ. № | Подп. и дата | Инв. № дубл. | Взам. инв. № | Подп. и дата | Инв. № подл.

Копировал | Формат А4