С0793-0079.02.004

Ra 6,3 (√)

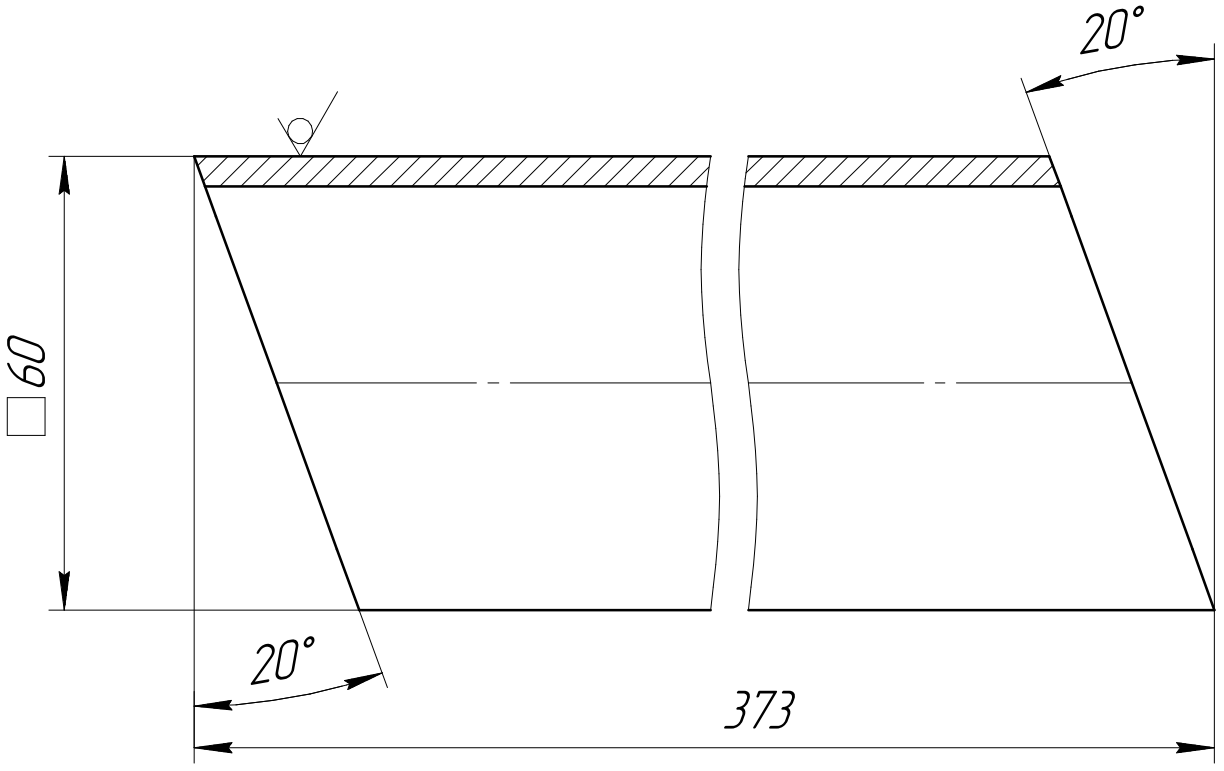

1. Общие допуски по ГОСТ 30893.1 – т

Изм.	Лист	№ докум.	Подп.	Дата
Разраб.		Дмитриев		
Пров.		Сухоруков		
Т.контр.		Баранов		
		Мещеряков		
Н.контр.		Тихонова		
Утв.		Пышкин		

С0793-0079.02.004

Стойка L373

Лит.	Масса	Масштаб
	2,36	1:1

Лист | Листов 1

Труба 60х60х4 ГОСТ 8645-68 / 20кп ГОСТ 13663-86

ООО "СКБТ"

Перв. примен. | Справ. № | Подп. и дата | Инв. № дубл. | Взам. инв. № | Подп. и дата | Инв. № подл.

Копировал | Формат А4