С0793-0079.03.002-04

Ra 6,3 (√)

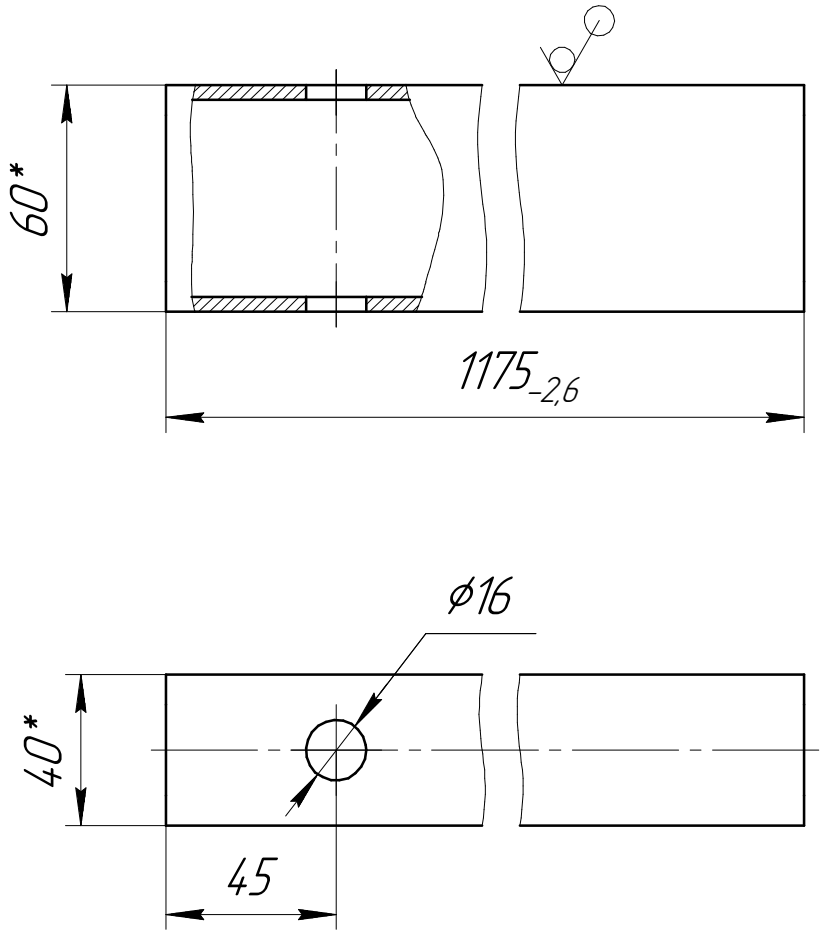

1. *Размеры для справок
2. Общие допуски по ГОСТ 30893.1 – т

Изм.	Лист	№ докум.	Подп.	Дата
Разраб.		Дмитриев		21.02.24
Пров.		Сухоруков		
Т.контр.		Баранов		
Нач.бюро		Мещеряков		
Н.контр.		Тихонова		
Утв.		Пышкин		

С0793-0079.03.002-04

Стойка L 1175

Лит.	Масса	Масштаб
	6,4	1:1

Лист | Листов 1

Труба 60х40х3 ГОСТ 8645-68 / 20кп ГОСТ 13663-86

ООО "СКБТ"

Перв. примен. | Справ. № | Подп. и дата | Инв. № дубл. | Взам. инв. № | Подп. и дата | Инв. № подл.

Копировал | Формат А4