С0793-0079.20.003

Ra 6,3 (√)

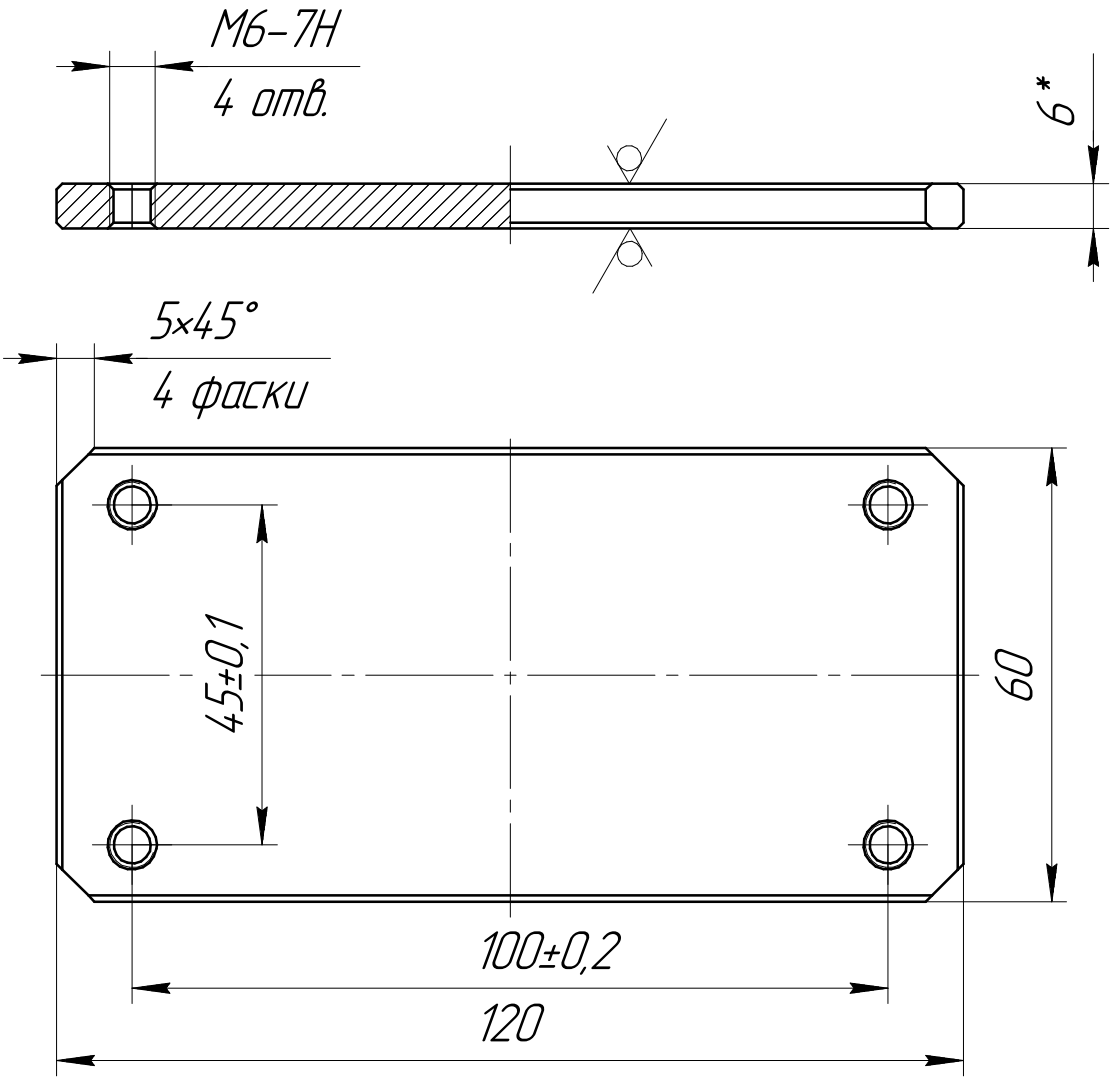

1. Общие допуски по ГОСТ 30893.1 – т.
2. Неуказанные фаски 1×45°
3. Покрытие :Хим.окс.прм.

Изм.	Лист	№ докум.	Подп.	Дата
Разраб.		Дмитриев		
Пров.		Сухоруков		
Т.контр.		Баранов		
		Мещеряков		
Н.контр.		Тихонова		
Утв.		Пышкин		

С0793-0079.20.003

Пластина

Лит.	Масса	Масштаб
	0,33	1:1
Лист	Листов 1	

Сталь 08 ГОСТ 1050-2013

ООО "СКБТ"

Перв. примен. С0793-0079.00.000

Справ. №

Подп. и дата

Инв. № дубл.

Взам. инв. №

Подп. и дата

Инв. № подл.

Копировал

Формат А4