С0793-0079.20.005

Ra 3,2

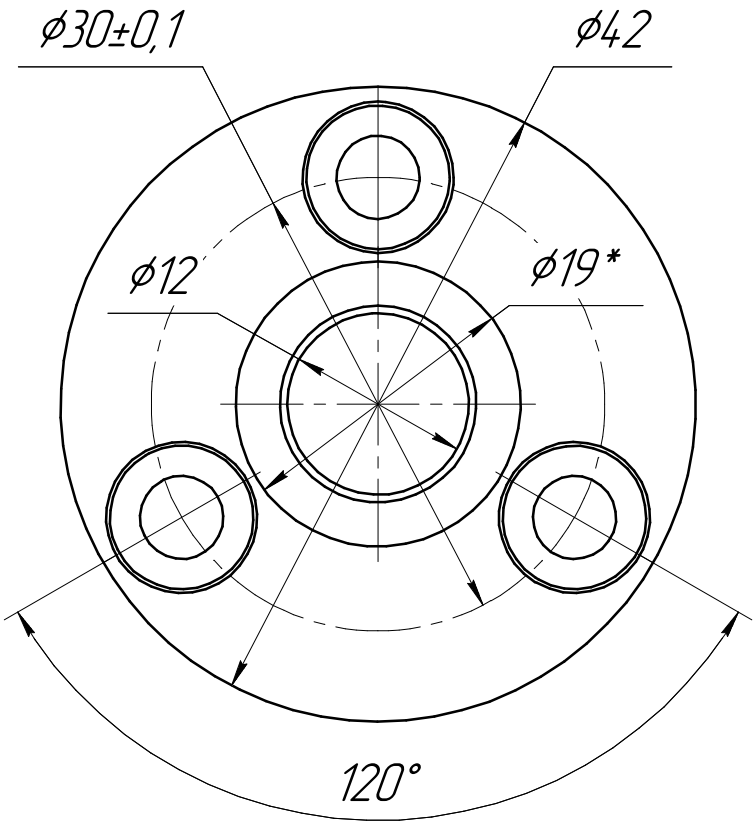

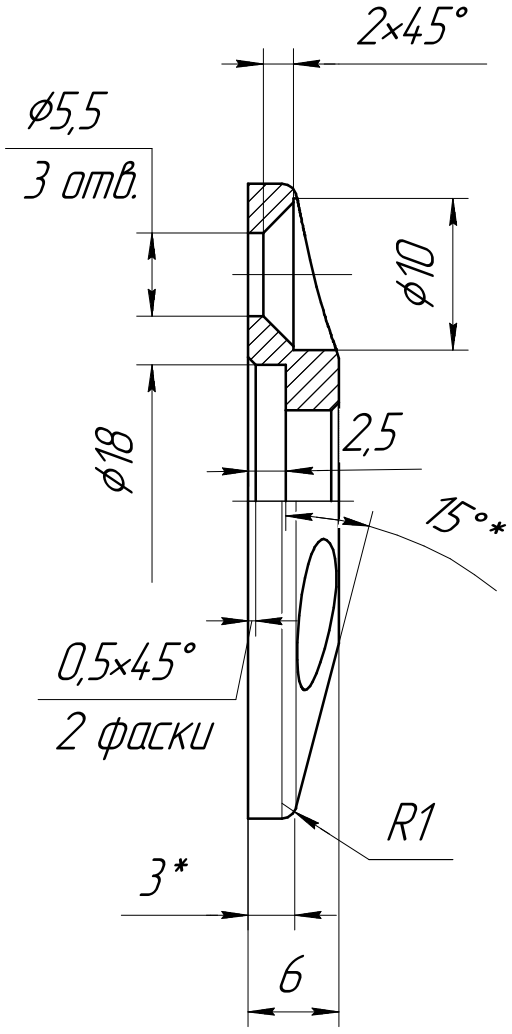

1. *Размеры для справок
2. Общие допуски по ГОСТ 30893.1 – т.
3. Покрытие : Н9 б.

Изм.	Лист	№ докум.	Подп.	Дата
Разраб.		Дмитриев		29.02.24
Пров.		Сухоруков		06.03.24
Т.контр.		Баранов		
		Мещеряков		
Н.контр.		Тихонова		
Утв.		Пышкин		

С0793-0079.20.005

Крышка

Лит.	Масса	Масштаб
	0,04	2:1

Лист | Листов 1

Сталь 45 ГОСТ 1050-2013

ООО "СКБТ"

Перв. примен. С0793-0079.00.000

Справ. №

Подп. и дата

Инв. № дубл.

Взам. инв. №

Подп. и дата

Инв. № подл.

Копировал

Формат А4