С0793-0079.06.004

Перв. примен.

Справ. №

Ra 6,3 (√)

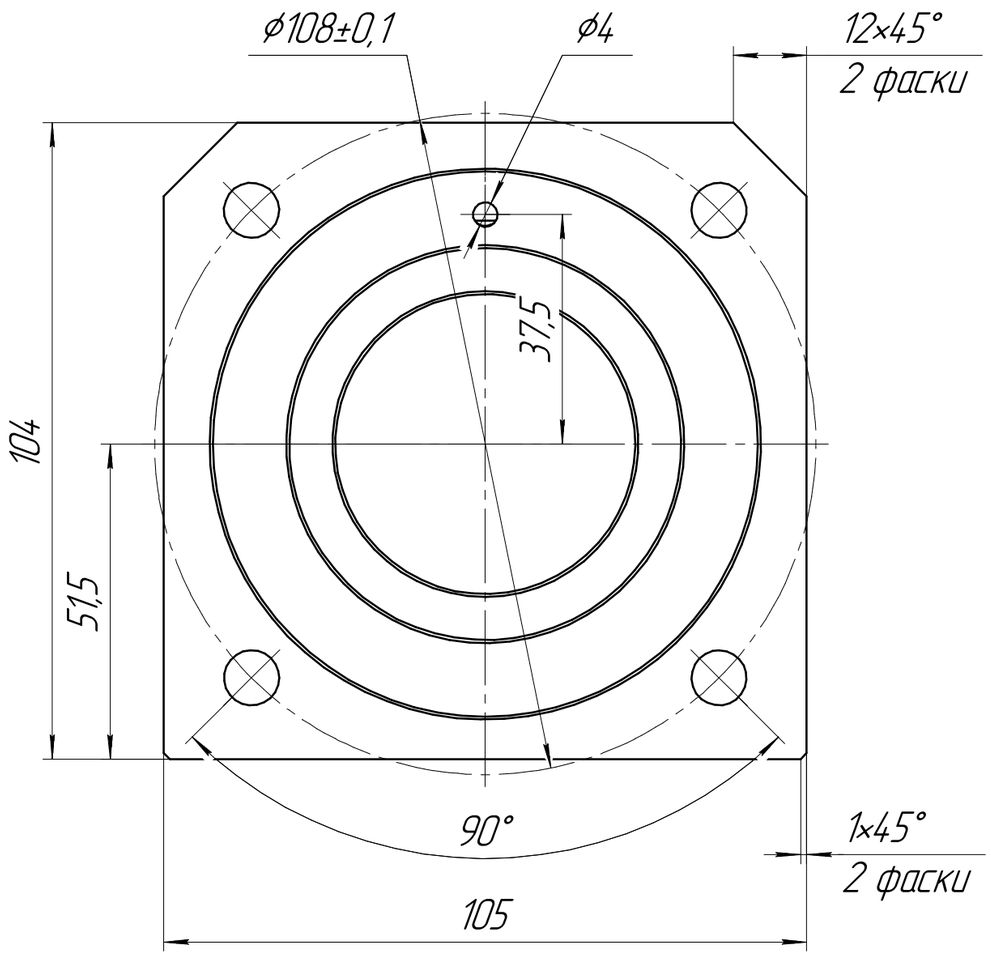


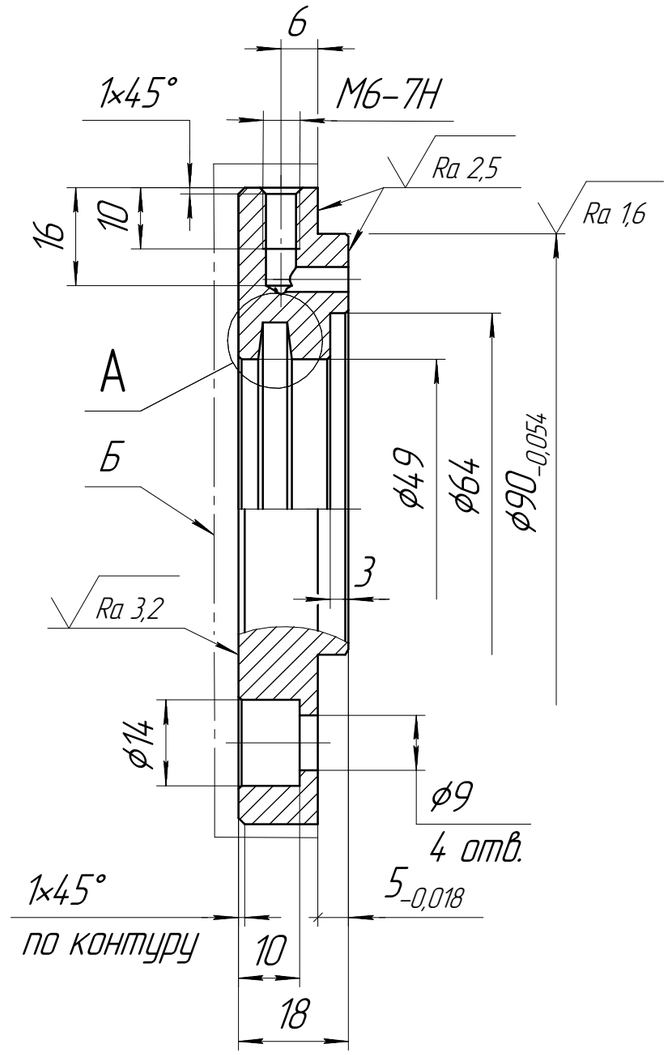


A(2,5:1)

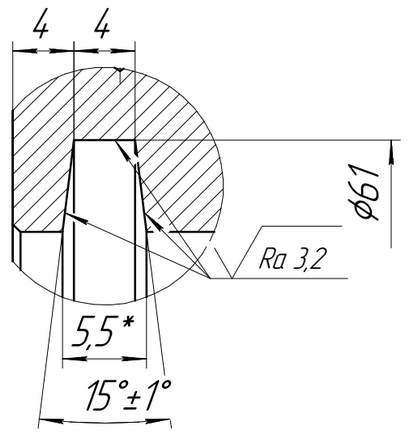


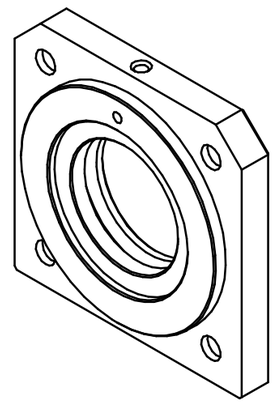

1 32 ...36 $HRC_Э$
2 *Размер для справок
3 Неуказанные фаски 0,5x45°.
4 Покрытие :Хим.окс. ; пов. Б-Эмаль ПФ-115 ГОСТ 6465-76 ,серая ; кроме отверстий.
5 Общие допуски по ГОСТ 30893.1 : H 12 ;h12 ;± IT12/2

| | | | | | | | | |
|---|---|---|---|---|---|---|---|---|
| | | | | | С0793-0079.06.004 | | | |
| Изм. | Лист | № докум. | Подп. | Дата | Крышка | Лит. | Масса | Масштаб |
| Разраб. | | Сухоруков | | 19.02.24 | | | 0,95 | 1:1 |
| Пров. | | Мещеряков | | | | Лист | Листов 1 | |
| Т.контр. | | Баранов | | | | | | |
| Н.контр. | | Тихонова | | | Сталь 45 ГОСТ 1050-2013 | ООО СКБТ | | |
| Утв. | | Пышкин | | | | | | |

Подп. и дата | Инв. № дубл. | Взам. инв. № | Подп. и дата | Инв. № подл.

Копировал | Формат А3