С0793-0079.26.002

Ra 12,5 (√)

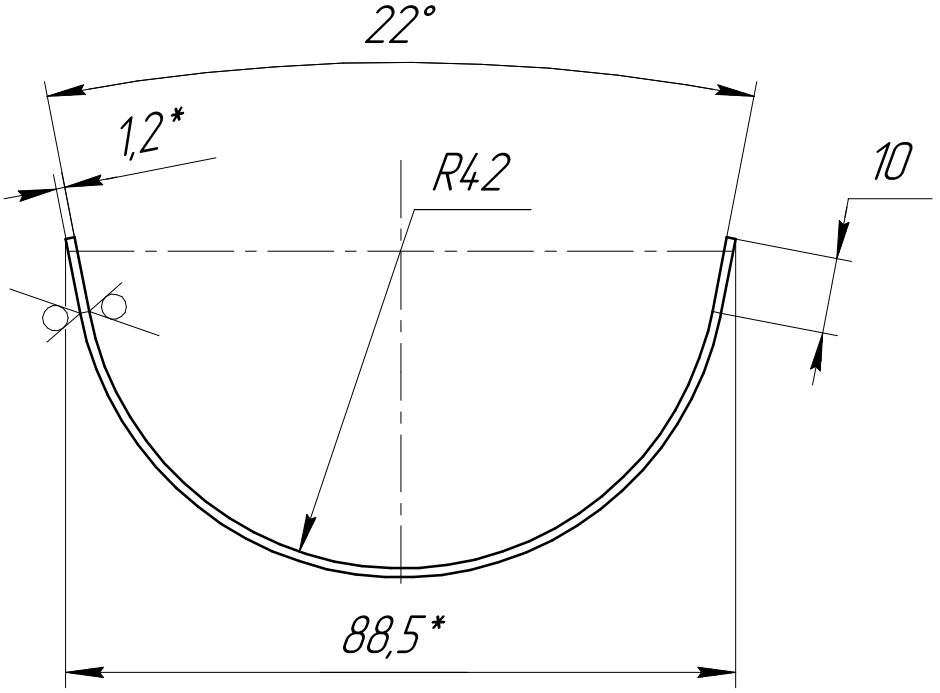

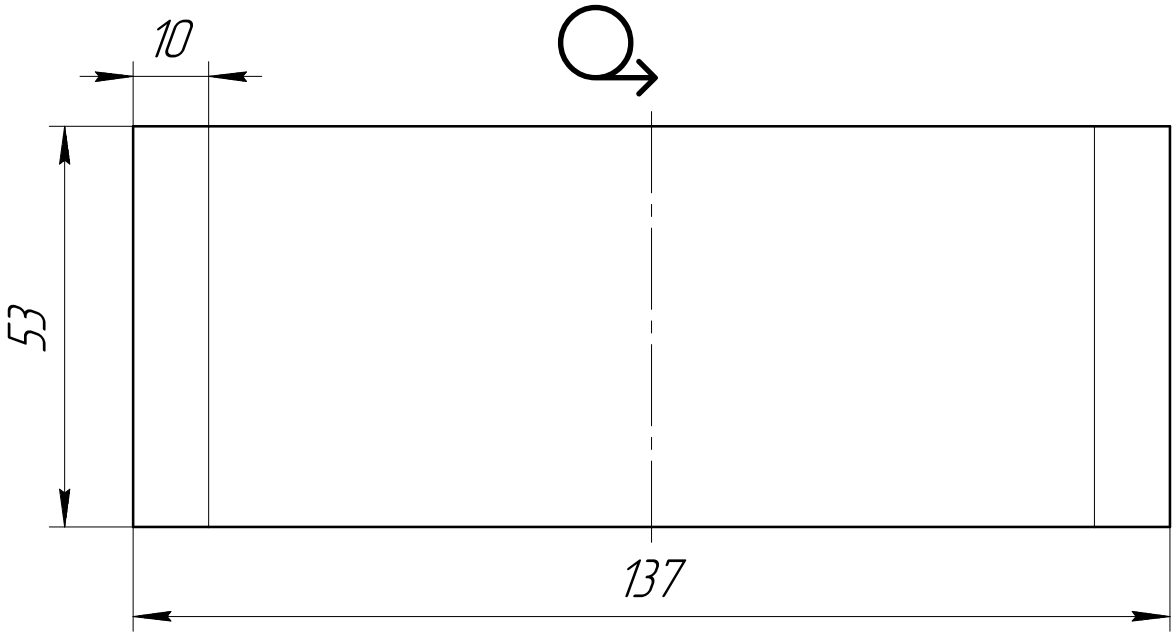

1 *Размеры для справок.
2 Общие допуски по ГОСТ 30893.1: H16, h16, ± IT16/2.

Изм.	Лист	№ докум.	Подп.	Дата
Разраб.		Меняйкин		01.04.24
Пров.		Сухоруков		02.04.24
Т.контр.		Сотников		
Нач. бюро		Мещеряков		
Н.контр.		Тихонова		
Утв.		Пышкин		

С0793-0079.26.002

Сектор

Лит.	Масса	Масштаб
	0,07	1:1

Лист | Листов 1

Лист ПВ-0 -1,2х1000х2000 ГОСТ 19904-90 / III-гл-ВГ-08кп ГОСТ 9045-93

ООО СКБТ

Перв. примен. | Справ. № | Подп. и дата | Инв. № дубл. | Взам. инв. № | Подп. и дата | Инв. № подл.

Копировал | Формат А4