Ra 6,3 (√)

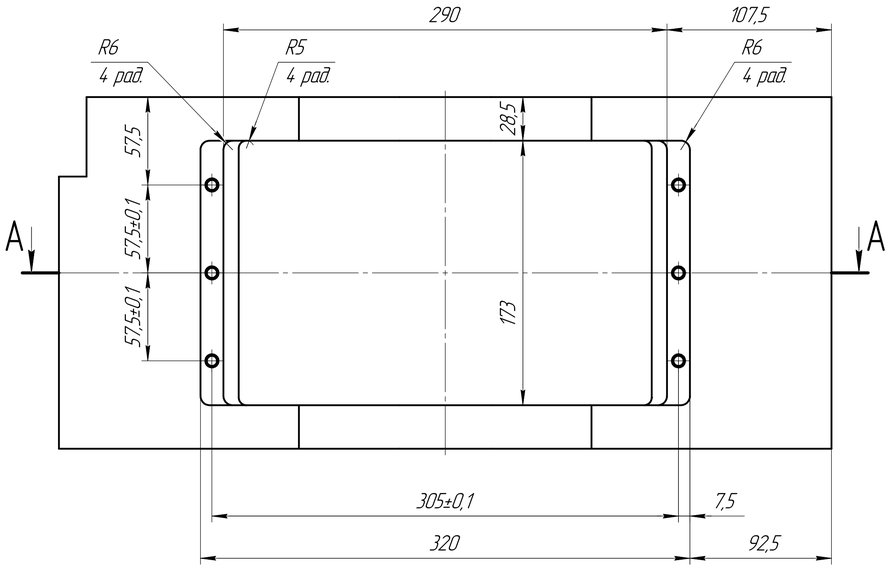

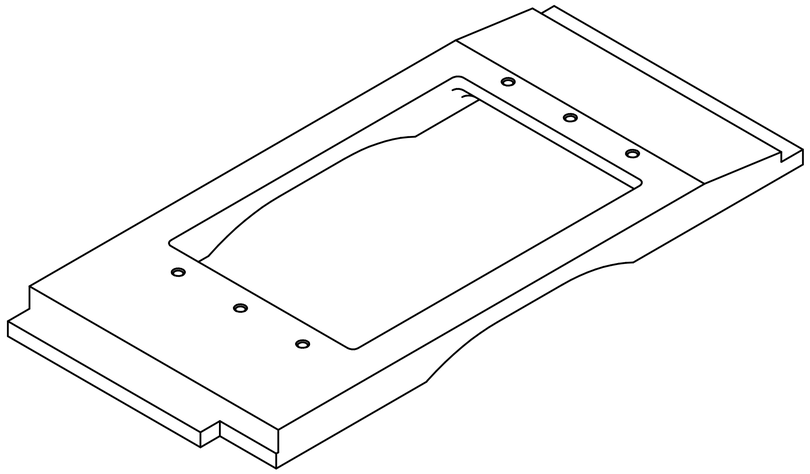

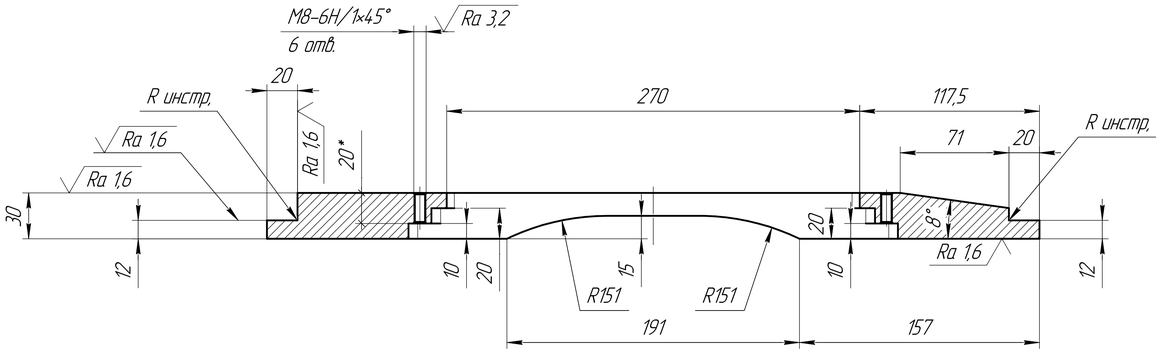

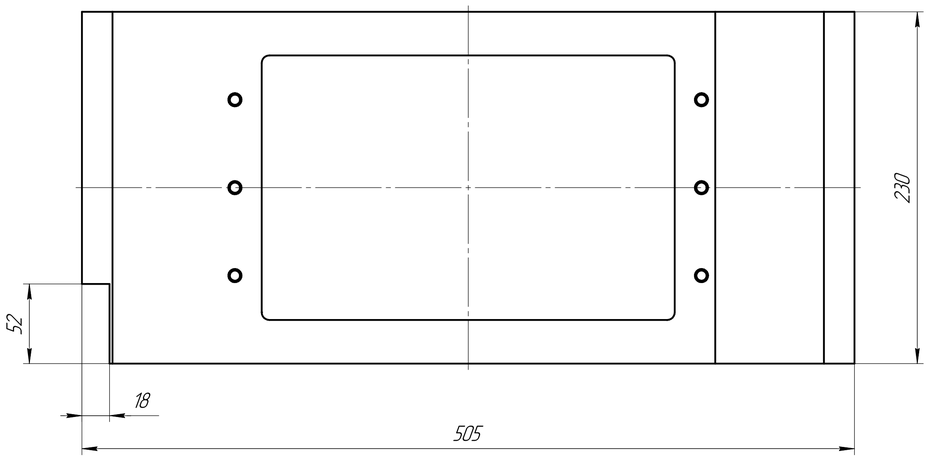

1 Общие допуски по ГОСТ 30893.1 – т

Изм.	Лист	№ докум.	Подп.	Дата	Стол	Лит.	Масса	Масштаб
Разраб.							4,37	1:2
Пров.						Лист	Листов 1	
Т.контр.								
Н.контр.					Д16 ГОСТ 4784-97			
Утв.								

Перв. примен. | Справ. № | Подп. и дата | Инв. № дубл. | Взам. инв. № | Подп. и дата | Инв. № подл.

Копировал | Формат А1