ПХГМЦ 102/146.010.003А

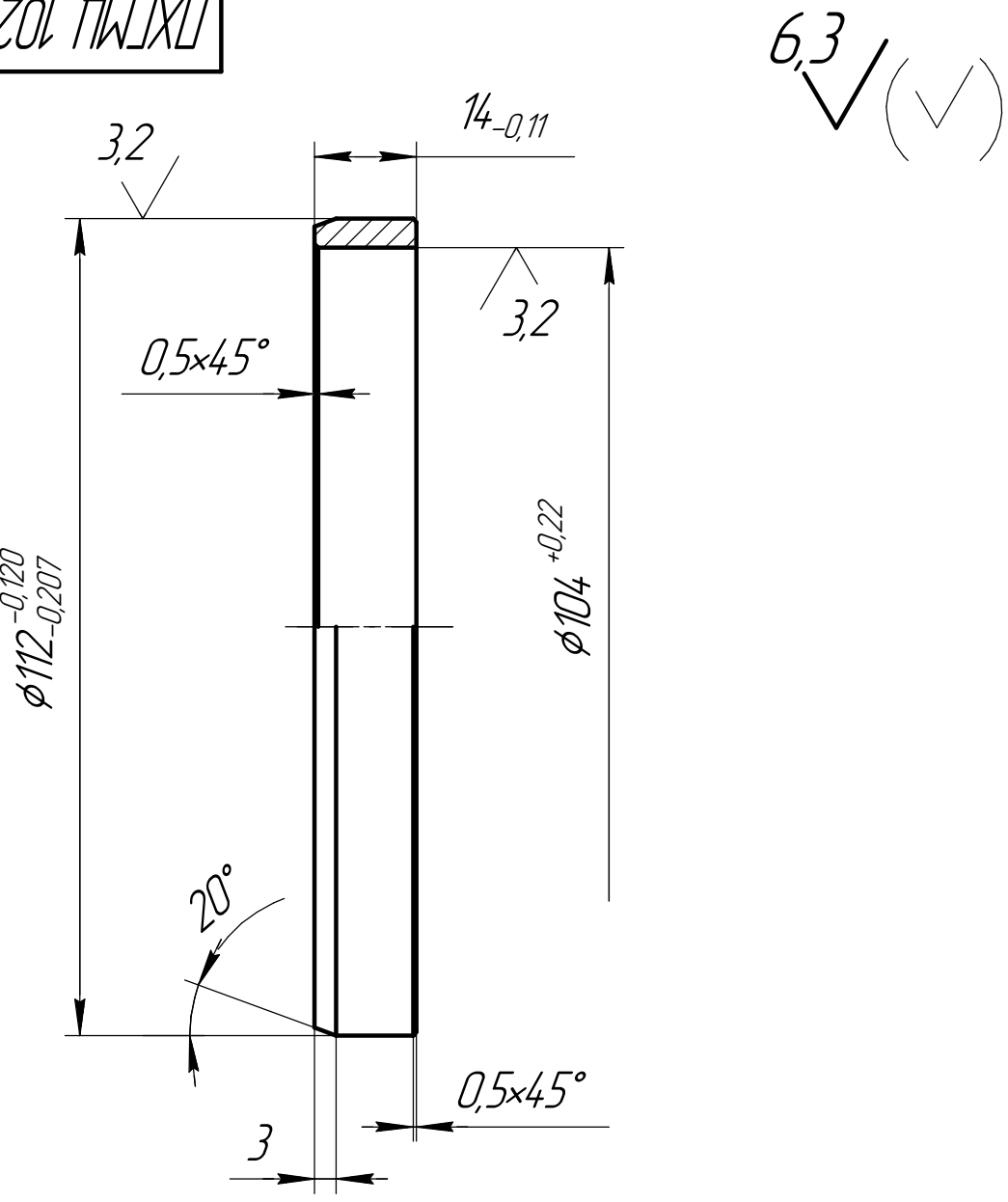

ОБЩЕСТВО С ОГРАНИЧЕННОЙ ОТВЕТСТВЕННОСТЬЮ
"НАУЧНО-ТЕХНИЧЕСКИЙ ЦЕНТР "ЗЭРС"
109147, г.МОСКВА, БОЛЬШОЙ ФАКЕЛЬНЫЙ пер., д. 22,
(495) 912-27-38, e-mail: ntc_zers@mail.ru

КОММЕРЧЕСКАЯ ТАЙНА

1. 28...34 HRC.
2. H12, h12, $\pm \frac{t2}{2}$.
3. Покрытие Хим. Фос. прм. Налёт соли не допускается.
4. Маркировать обозначение на бирке.

КОПИЯ

Изм.	Лист	№ докум.	Подп.	Дата
Разраб.		Елуферьев		12.01.2011
Пров.		Торопынин		
Т.контр.		Дудаладов		
Н.контр.		Стрыхарь		
Утв.		Ванифатьев		

ПХГМЦ 102/146.010.003А

Кольцо

Лит.	Масса	Масштаб
	0,14	1:1
Лист	Листов 1	

Сталь 40Х
ГОСТ 4543-71

ООО
"НТЦ"ЗЭРС"

Перв. примен. | Справ. № | Подп. и дата | Инв. № дубл. | Взам. инв. № | Подп. и дата | Инв. № подл.

Копировал | Формат А4