Ф.01.00.001

Ra 1,6 (√)

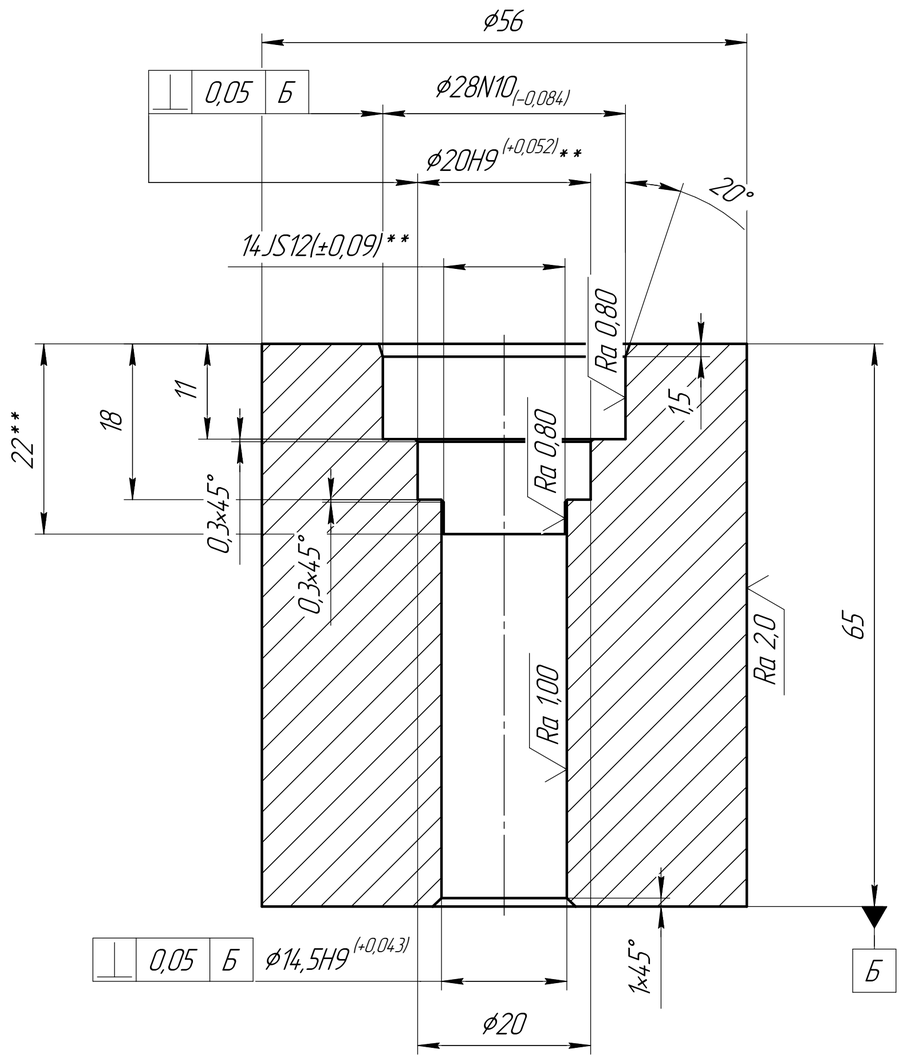

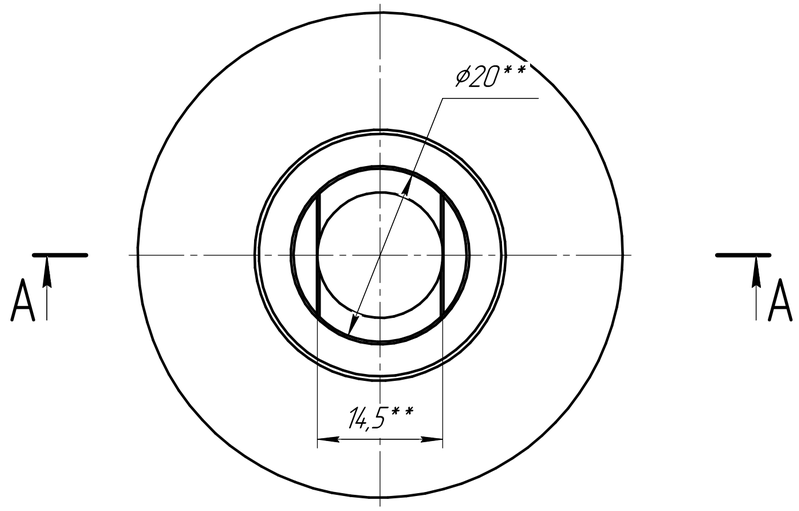

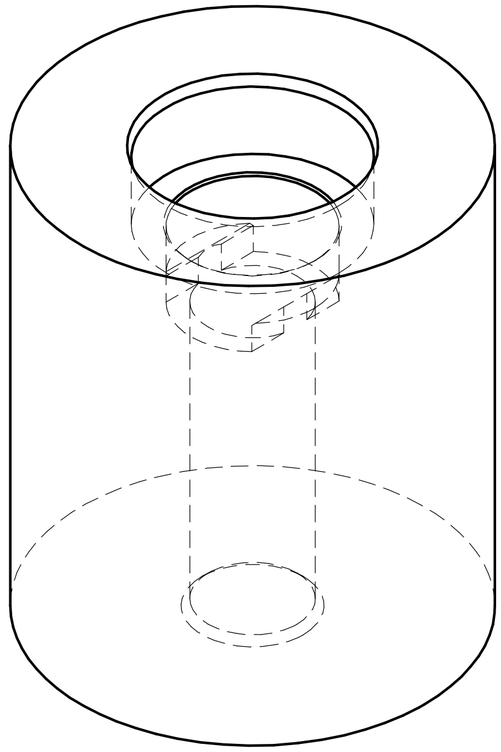

1 ** Размеры инструмента для выжигания заготовки
2 42...47 HRc.
3 Неуказанные допуски формы и расположения поверхностей по ГОСТ 25069–81.
4 H14, h14, $\pm \frac{IT14}{2}$.

					Ф.01.00.001			
Изм.	Лист	№ докум.	Подп.	Дата	Форма Тип 1 (ред. 2020.09.29)	Лит.	Масса	Масштаб
Разраб.							1,12	2:1
Пров.						Лист	Листов 1	
Т.контр.					Сталь 5ХНМ ГОСТ 5950-2000	ООО "Астрон Агро"		
Н.контр.								
Утв.								

Перв. примен. | Справ. № | Подп. и дата | Инв. № дубл. | Взам. инв. № | Подп. и дата | Инв. № подл.

Копировал | Формат А2