1041-2-02

$R_z 50$ (√)

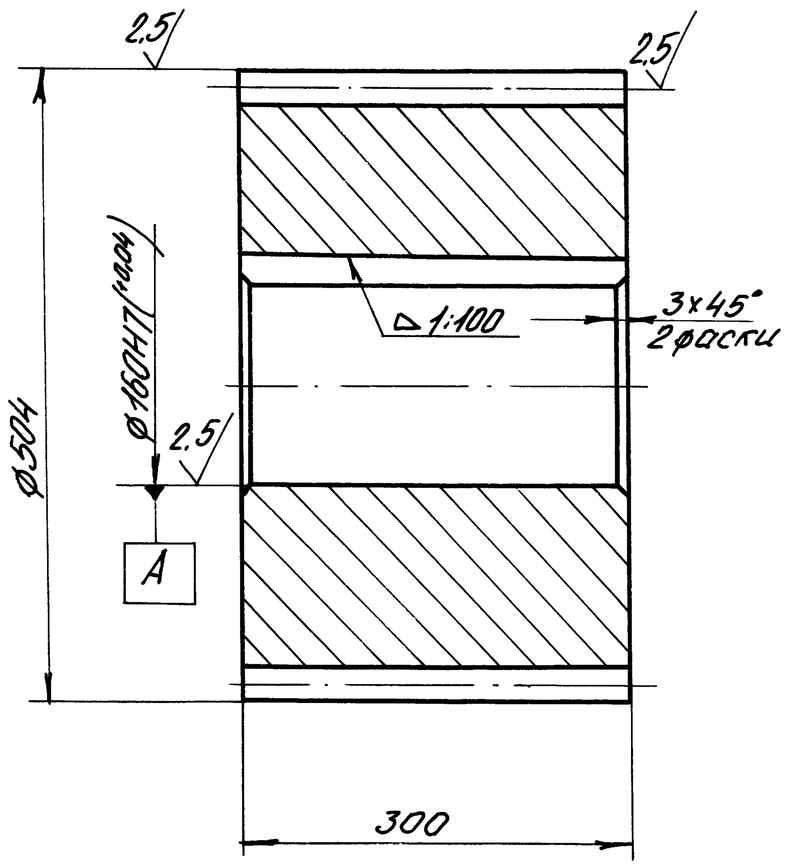

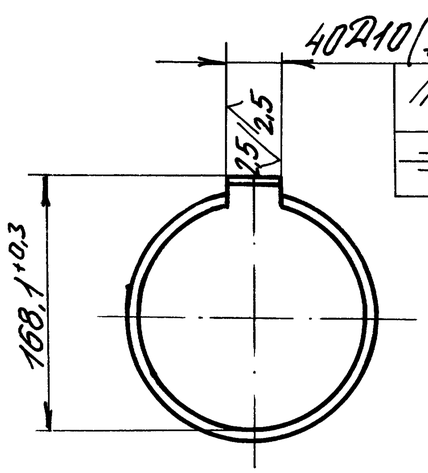

//	0,015	A
⌯	T0,1	A

Модуль	m	24
Числа зубьев	z	19
Нормальный исходный контур	–	ГОСТ13755-81
Коэффициент смещен	x	0
Степень точности по ГОСТ 1643-81	–	7-B
Постоянная хорда зуба	$\bar{S}_c$	33,288
Высота до постоян. хорды	h_c	17,952
Делительный диаметр	d	456
Сопрямен. зубчатого колеса		–

Неуказанные предельные отклонения размеров: h14; H14; ± IT14/2

Твердость после термообработки HRC 40...56

					1041-2-02			
Изм	Лист	Nдокум.	Подп.	Дата	Шестерня	Литера	Масса	М/О
Разраб.		Акименко					341	1:5
Провер.		Быкова		30.10.		Лист 1	Листов 1	
Н.контр.					Сталь 45 ГОСТ 1050-88			
Утв.								