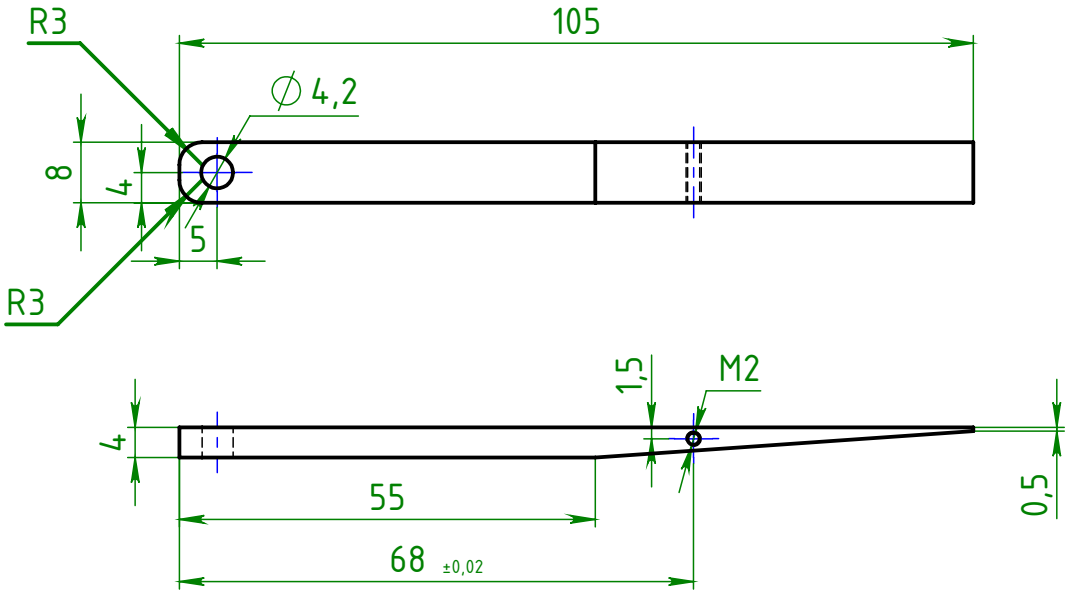

1. Предельные отклонения размеров между осями двух любых отверстий ± 0,1мм
2. Неуказанные предельные отклонения размеров H12, h12
3. Покрытие H6
4. Остальные ТТ по ОСТ4Г0.070.014

Изм	Лист	Докум.	Подп.	Дата	УШС-3М_планка	Лит.	Масса	Масштаб
Разраб.								1:1
Пров.						Лист	Листов 1	
Т.контр.					Сталь 20 ГОСТ 1050-88			
Н.контр.								
Утв.								

Перв. примен. | Справ. № | Подп. и дата | Инв. № дубл. | Взам. инв. № | Подп. и дата