ГУ54А.031

Восстановленный подлинник №1

Чистовой пов. ▽4 (остальн.)
Терм. обр. Калить ⑥
Покрыт.

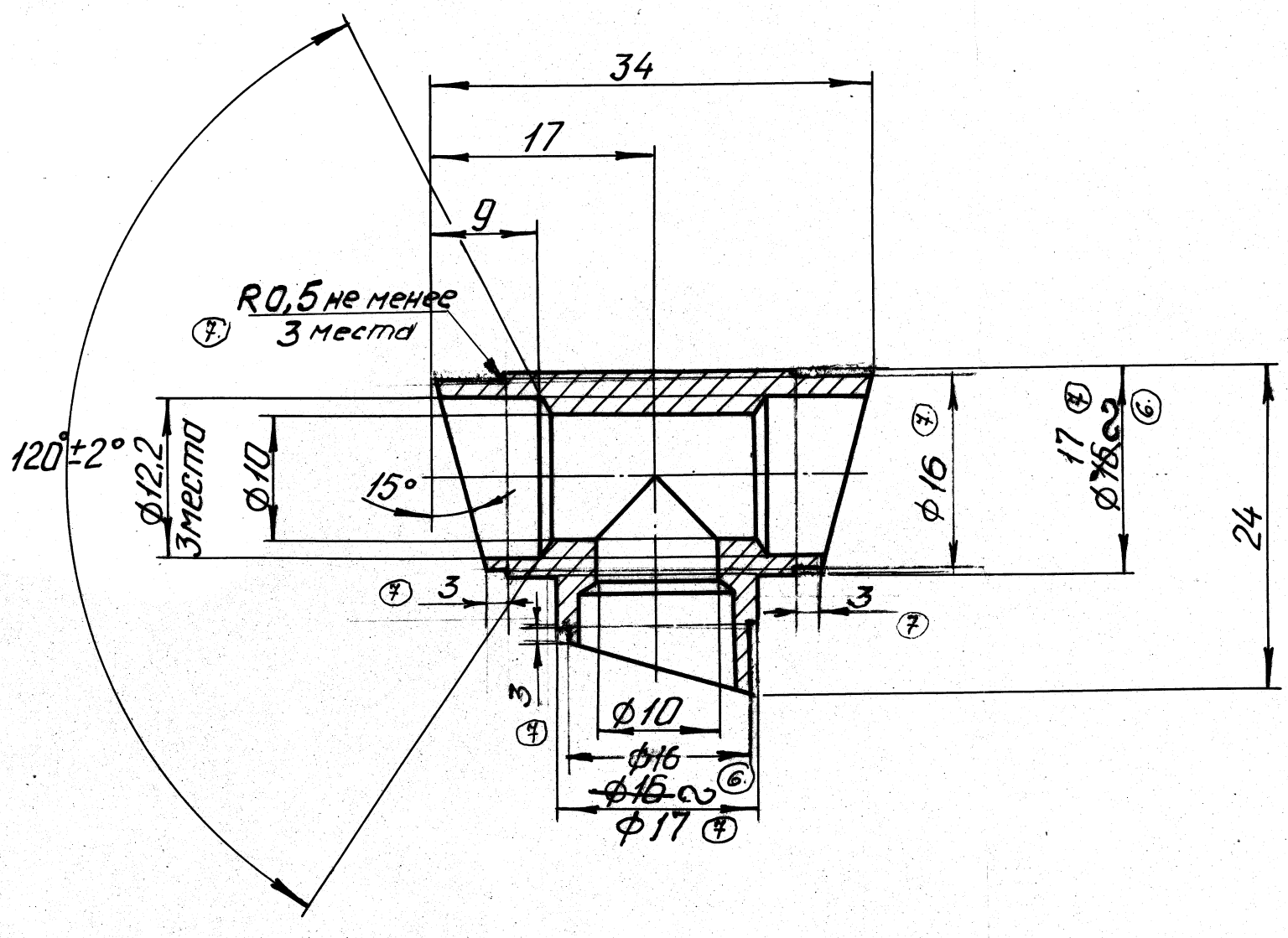

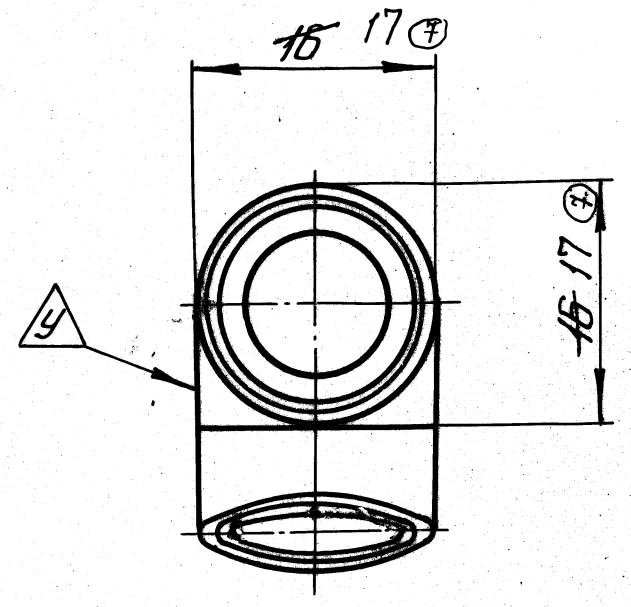

1. Допуски на свободные размеры - по 722АТ.
2. На наружной поверхн. в местах сопряжения допускаются уступы до 0,1 мм.
⑥ 3. Допуски на необработанные поверхности по ОСТ 141187-78-6 кл. точности.
Неуказанные штамповочн. радиусы - R3.
Штамповочный уклон 5° в сторону утолщения тела.

Восстановлен с подлинника
Верно: Хун 14.9.83

Подп. и дата	Инв. № дубл.	Взам. инв. №	Инв. № подл.	Подп. и дата
	15603			30.05.84

1	ГУ54А.040			
1	ГУ54А.030			
	К сборочному			

7.	8	147-86	Хун	14.07.86;
6	4	267-84	Хун	24.05.84;
5		14.861-23	подл.	8.7.83

Разраб.	Лазарев	подп.	дата
Пров.	Локтионов	подп.	дата
Нач. бриг.	Душский	подп.	дата
Технолог	Горячев	подп.	дата
Нормконтр.	Горшкова	подп.	дата
Нач. КБ	Аглаидзе	подп.	дата

Тройник

ОСТ 190176-75 ⑥

Сталь 12Х18Н10Т (Х18Н10Т)

~~ТУ14-1-377-72~~

Литера	Вес	Масштаб
А	0,035	2:1

Лист: Листов: 1

КБ-1

ГУ54А.031

Копир. Теплова

Ф-т 12