ГУ54-450-1

ГУ54-450

остальное

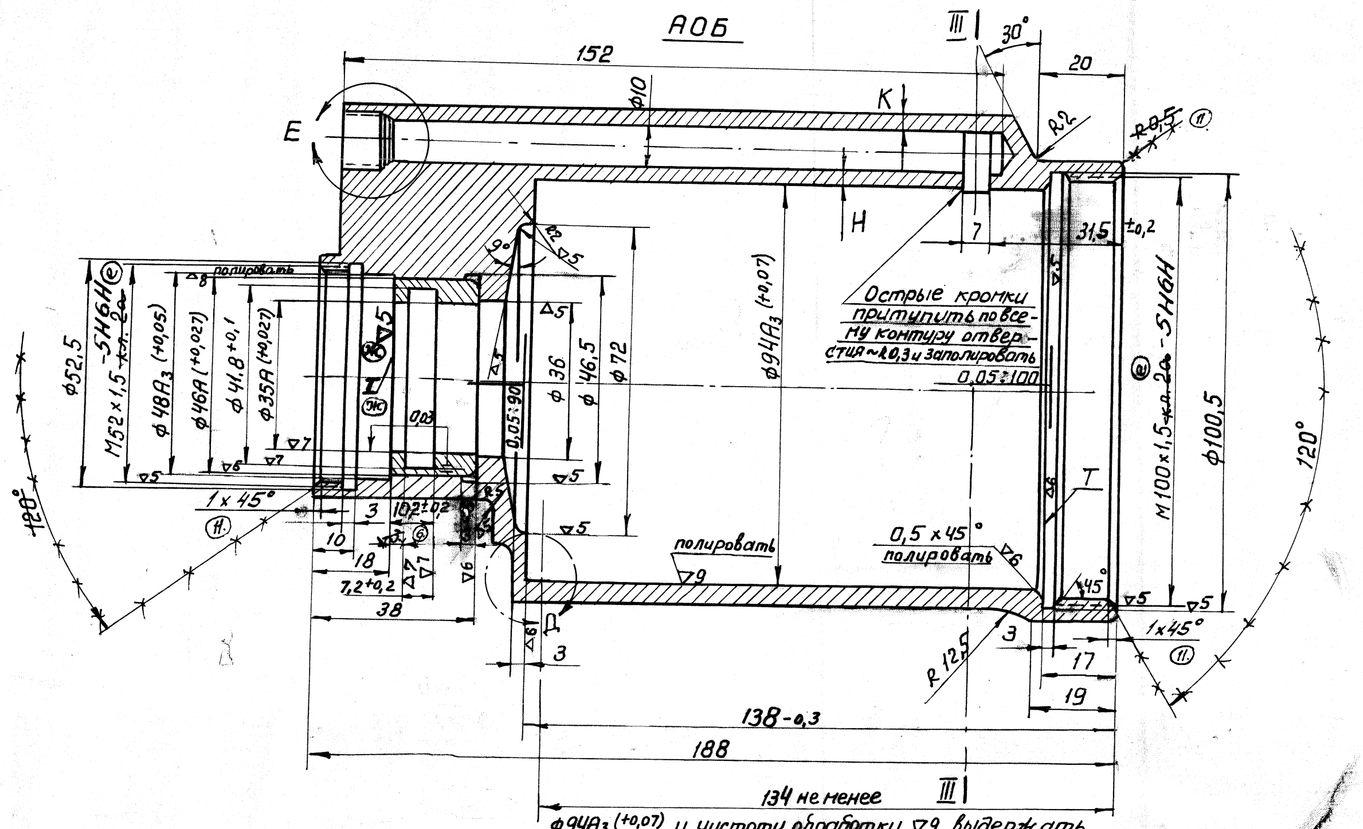

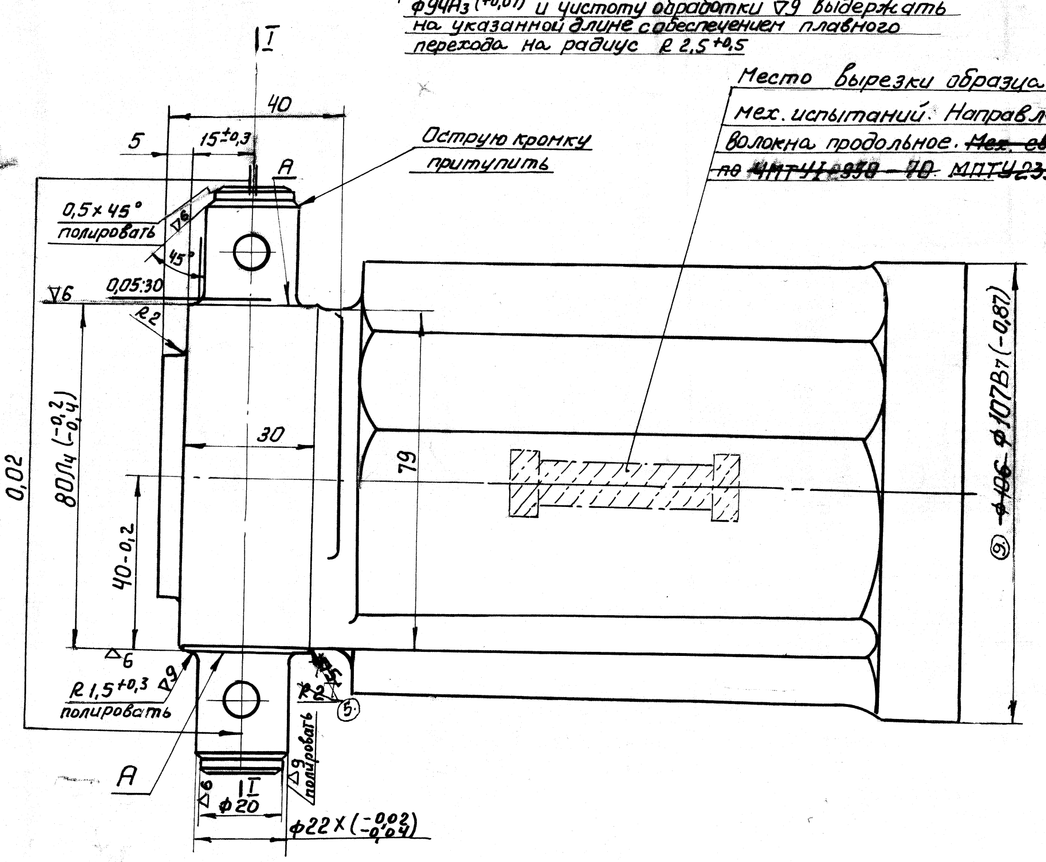

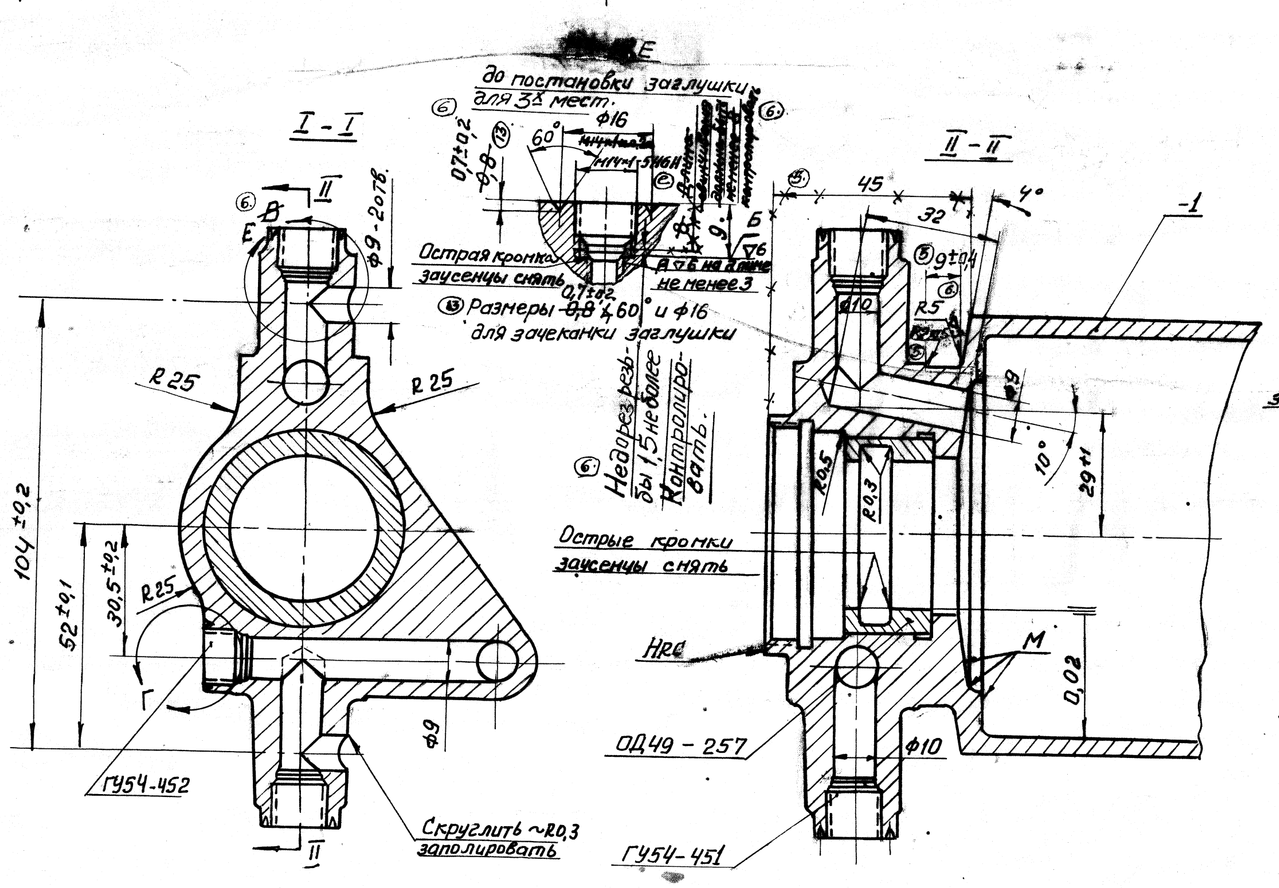

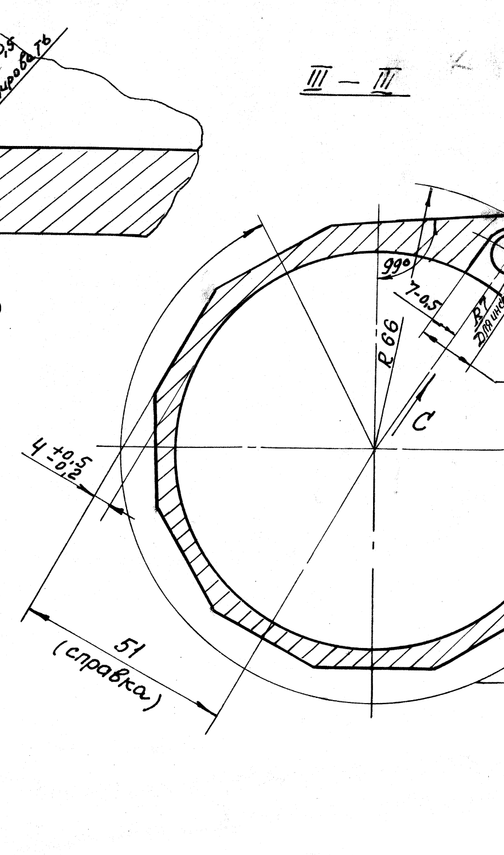

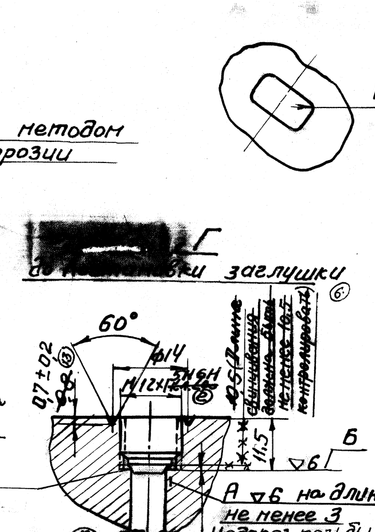

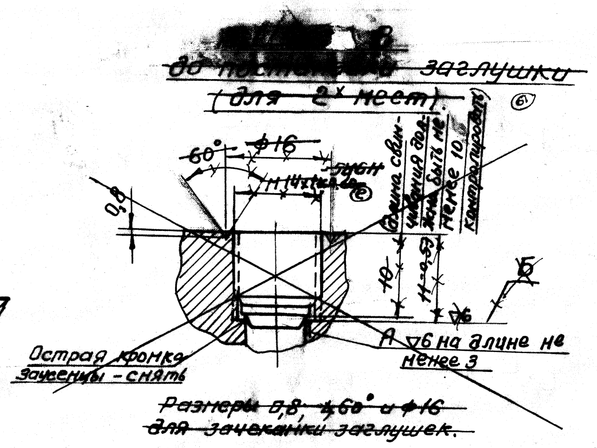

1. Допуски на свободные размеры по 22АТ-52.
2. Овальность и конусность Ф94А3 не более 0,02.
3. Неперпендикулярность цапф Ф22Х относительно оси отверстия Ф94А3 не более 0,05 на длине 100.
4. Минимальная толщина стенок „К" и „Н" - 1,5 мм. Допускается увод отверстия Ф10 не более 0,5 на всей длине.
5. Овальность и конусность отв. Ф46А не более 0,01 мм.
6. Риски на резьбе под ∠ 120° снимать по глубине резьбы (кроме отверстий под заглушки).
7. Втулку дет. ОД49-257 запрессовать после термообработки.
8. Биение среднего диаметра резьбы М52 x 1,5-5Н6Н относительно Ф48А3 (+0,05) не более 0,03. Обеспечить технологически.
9. Биение торца „Б" относительно поверхности „А" не более 0,05.
10. Биение поверхности „Г" относительно среднего диаметра резьб М12 x 1-5Н6Н и М14 x 1-5Н6Н не более 0,05.
11. Биение среднего диаметра резьбы М100 x 1,5-5Н6Н относительно поверхности Ф94А3 (+0,07) не более 0,05. Торец „Т" и резьбу М100 x 1,5-5Н6Н выполнять с одного установа. При разделении их выполнении биение торца „Т" относительно среднего диаметра резьбы М100 x 1,5-5Н6Н не более 0,05.
12. Цилиндр испытать на прочность и герметичность под давлением 225 кг/см² в течение 5 минут, после чего сбросить давление в гидросистеме до 0. Резко повысить давление от 0 до 150 кг/см² с последующим резким понижением его снова до 0 с частотой от 5 до 10 раз в минуту в течение 5 минут. Течь и просачивание жидкости не допускается.
13. Заглушки ГУ54-451 и ГУ54-452 поставлять по ОСТ1 90105-73 (кроме 30 и 37). Резьба по ОСТ1 90105-73.
14. Группа контроля II по ОМТ 67. НРС 33...39 (кроме 30 и 37).
15. Поверхность Ф94А3 твердо хромировать по инстр. ВИАМ № 370-70. Толщина слоя хрома 0,015-0,020 мм. Поверхности, обозначенные выноской „М" хромировать.
16. Поверхность Ф94А3 твердо хромировать по инстр. ВИАМ № 370-70. Толщина слоя хрома 0,015-0,020 мм. Поверхности, обозначенные выноской „М" хромировать.
17. Кадмировать по инстр. ВИАМ № 216 внутренние резьбы М52 x 1,5-5Н6Н, М100 x 1,5-5Н6Н, кроме пов. цапф Ф22Х. Толщина слоя кадмия 6-9 мкм. На канавках Ф52,5 и Ф100,5 и прилегающих к ним поверхностях должно быть наличие кадмия. Оксидно-фосфатировать кругом. Кроме внутренних пов. Ф35А, Ф46А, Ф48А3 и канавки Ф41,8+0,4. Разрешается отсутствие покрытия на первые 2 нитки резьбы М52 x 1,5-5Н6Н, М100 x 1,5-5Н6Н и на расстоянии 1,5 мм (по окружности от поверхности Ф52,5).
18. Цапфы гидрофорвизировать ГКЖ-94 по инстр. ВИАМ № 216.
19. Подвергнуть проверке на магнитном дефектоскопе по инстр. ВИАМ № 370-70.
20. Наружные поверхности цилиндра, кроме пов. цапф Ф22Х и прилегающих к ним торцев на пов. Ф33, покрыть эм. ЭП-140 (голубой) по инстр. ВИАМ № 850-76 (система 174).
21. Шероховатость поверхностей обработанных электроэрозией по утвержденному эталону.
22. На торце „Г" уступов не допускается.

Допускается:
а) и заворачивать до упора моментом Б +4 кгс·м для ГУ54-451 и Б +2 кгс·м для ГУ54-452.
б) 18. Заглушки ГУ54-451 и ГУ54-452 установить на клее ВК-9 по инструкции ВИАМ № 958-75, завернуть моментом Б +4 кгс·м для ГУ54-451, Б +2 кгс·м для ГУ54-452, торцы в местах разрушения шлиц зачистить и расчекантить как указано в чертеже.

23. ГУ54-450-1 - Вариант исполнения цилиндра для ГУ54А (без Втулки ОД49-257).

Поз.	№ детали	Наименование	Кол.	Примечание
4	ГУ54-452	Заглушка	1	
3	ГУ54-451	Заглушка	3	
2	ОД49-257	Втулка	1	
1	- 1	Цилиндр	1	110.000 450.0.00

Разраб.	Ветров		ГУ54М	
Пров.	Гончаренко		Заказчик	
Т. контр.	Усов		ГУ54-450-1	
Нормокт.	Морозов		ГУ54-450	
Нач. отд.	Концевой		Цилиндр	
Утв.	Ветров		Литера: Б	Вес: 1:1
			Лист	Всего листов

Копировал: Нитрон ОСТ1 90105-73 А1

Формат А3 ГОСТ 2.104-68

30 27 60 ГОСТ 6532-49

110.000 450.0.00