ГУ53-314

▽5 (▽).

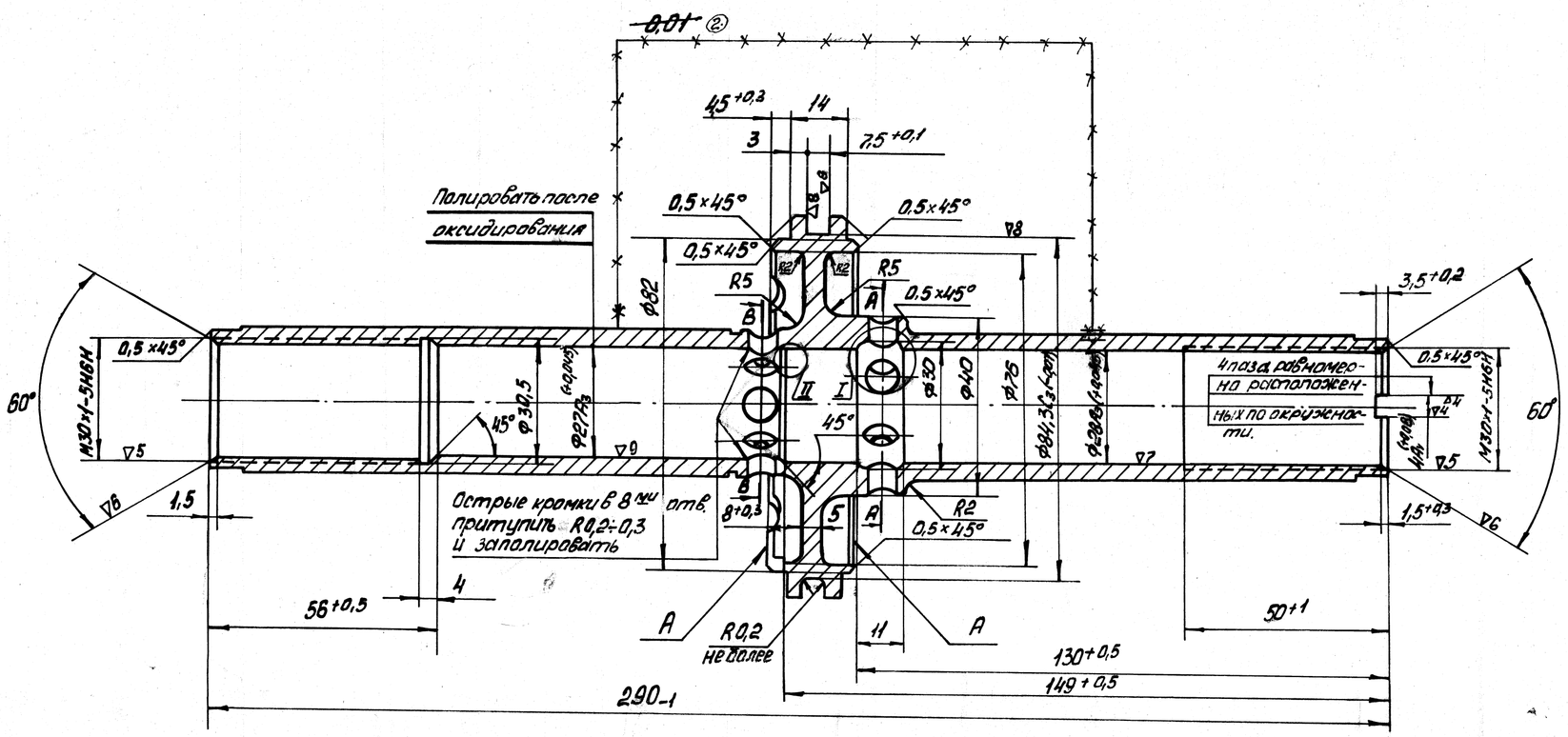

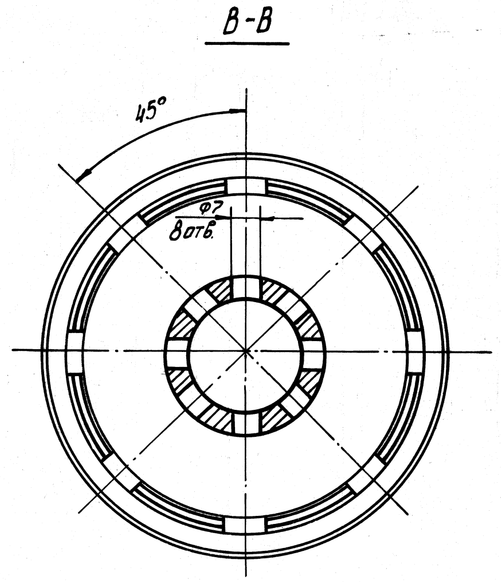

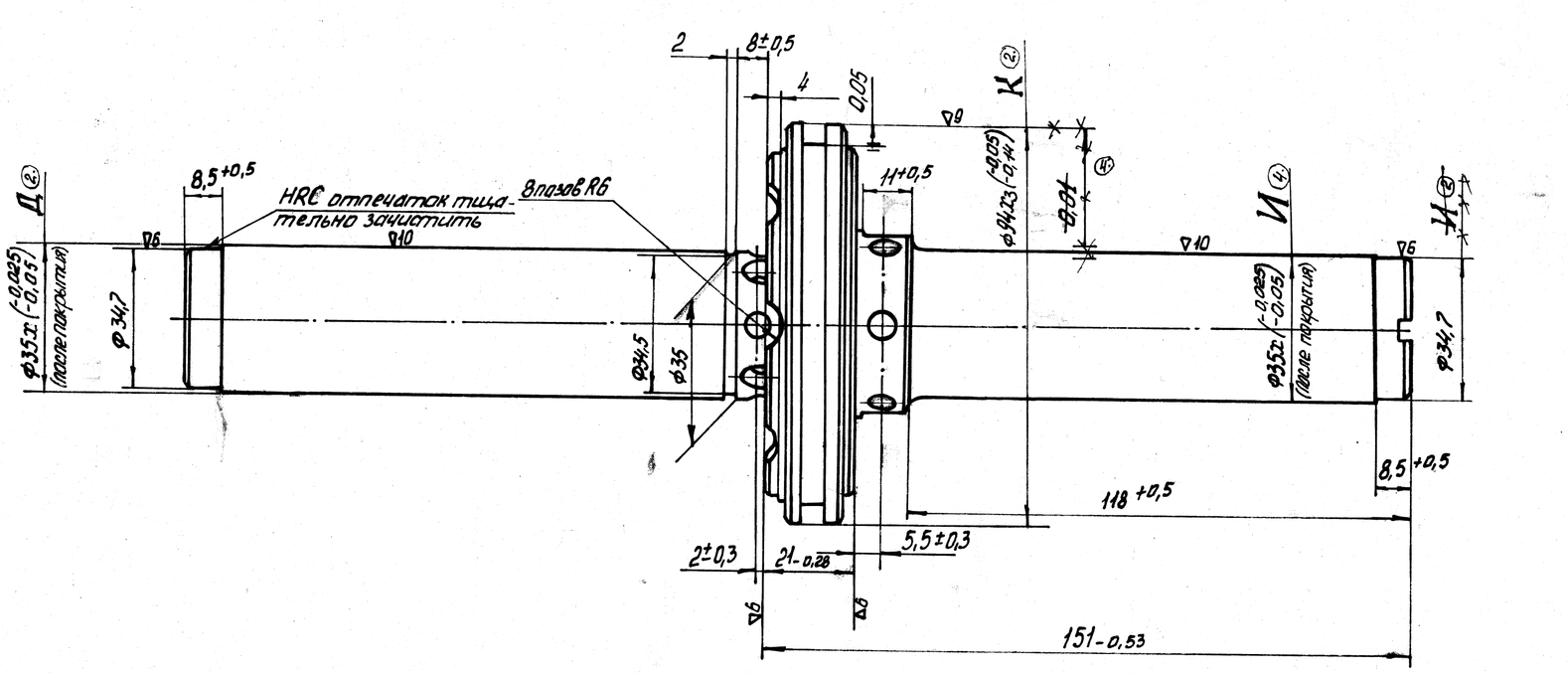

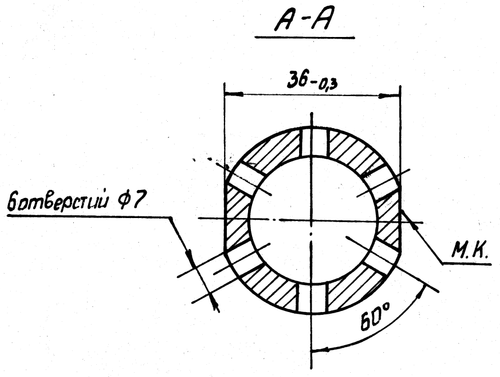

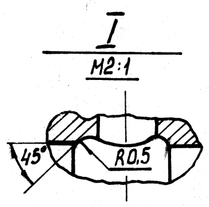

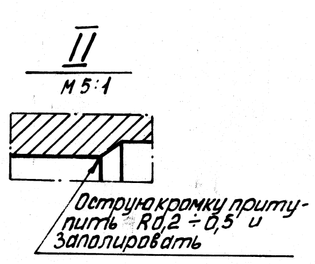

1. Термообработка:
   HRC 33...39. Группа контроля 3 ОСТ1 00021-72 78 ③
2. Допуски на свободные размеры по 22АТ52.
3. Резьба по ОСТ1 00105-73.
4. Неуказанные радиусы сопряжений выполнять R≈0,5.
5. Поверхности ▽7; ▽8; ▽9 и ▽10 - полировать
6. Неперпендикулярность торцев „А" к продольной оси поршня не более 0,05 на длине 80мм.
7. Подвергнуть 100% проверке на магнитном дефектоскопе по инструкции ВИАМ N370-70.
8. Покрытие:
   Поверхности Ф35Х гидропескоструить и тв. хр. 30...50, поверхности Ф34,7 хромировать по инструкции ВИАМ N132-71.
   Допускается затекание хрома в канавку Ф34,5×2.
   Допускается отсутствие хрома с плавным переходом на поверхности Ф35Х на длине 2мм от торца поверхности Ф40.
   Остальные поверхности оксидировать по инструкции ~~ВИАМ №224-70~~ ПИ1.2.048-78 ③

② 9. Взаимное биение поверхностей „Д" и „И" не более 0,01.

② 10. Биение поверхности „К" относительно поверхностей „Д" и „И" не более 0,01.

4. 2. 71-81. Калиб. 22.01.81.							
3	2	115-80	Шей.	4.02.80.	ГУ53-314	089.000031.7.00.	
2.	6.	1527-78	Сбор.	23.04.79.			
1	1.	361-78	Сбор.	22.03.77.			
Инв. №	Взам.	907-77	Испол.	19.07.77.	ГУ54М	Литера	Масса	Масшт.
Изм.	Кол.	№ докум.	Подп.	Дата				
Разраб.		Желтиков		15.07.77.	Поршень	5	①-0,140 ②-1,110	1:1
Провер.		Тихонов		18.07.77.		Лист:	Листов: 1
Т.конт.		Гусев		27.07.77.			
Н.конт.		Морозова		19.07.77.	сталь 30ХГСА	Заказчик:	
Нач.сект.		Кащеев		19.07.77.	ОСТ 1 90085-73 гр. III	Принято 19.07.77.	
Утв.		Петров		19.07.77.			

Копировал: Фоминова Формат: 23

Инв.№ подл. | Подпись и дата | Взам.инв.№ | Инв.№ дубл. | Подпись и дата
12994