ГУ82-241

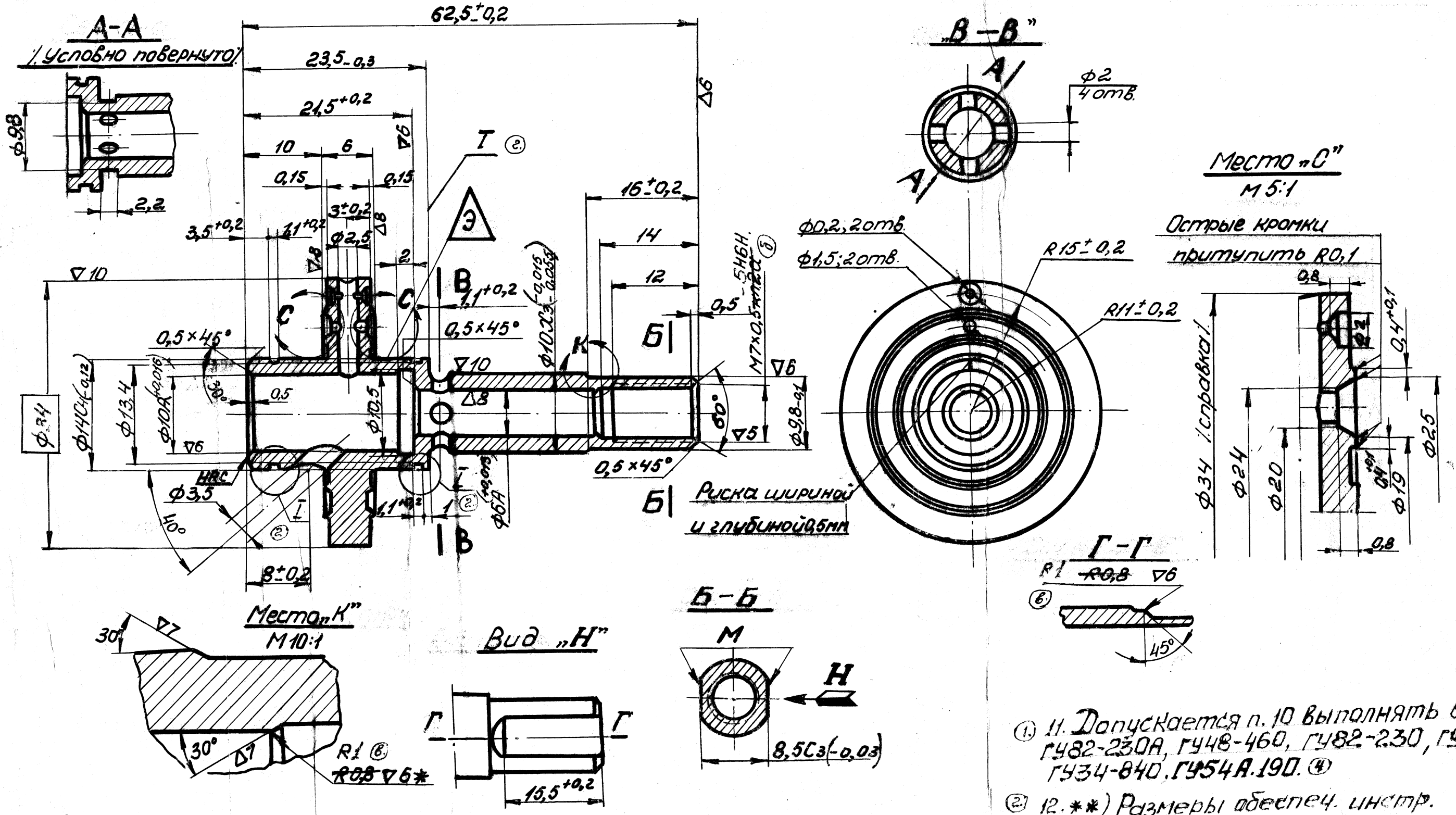

1. Допуски на свободные размеры – по 22АТ52.
2. Смещение плоскостей „М" относительно оси пов. Ф9,8 не более 0,05.
3. Биение среднего диаметра резьбы М7×0,5-5Н6Н ⑥ относительно поверхности ФБА не более 0,04.
4. Допускается несоосность отверстий Ф0,2 между собой не более 0,3.
5. Несоосность Ф19 и Ф25 относительно Ф14С4 не более 0,1.
6. Поверхность со знаком * – полировать.
7. Резьба по ~~нормали 257АТ~~ ГОСТ 16093-70. ⑤
8. Поверхности Ф34 и Ф10Х3 окончательно обработать после запрессовки дет. ГУ82-231А (см. черт. ГУ82-230А).
9. ~~HRC 26...34~~ HRC 33...39. Группа контроля 3 ОСТ1 00021-78. ④
10. ~~Покрытие: пов. Ф10Х3-Х20 (твердое) по инструкции ВИАМ №132-85, 71. Остальные поверхности кроме Ф34~~ ~~оксидировать по инструкции ВИАМ № 224-81, 70.~~ ~~Поверхность Ф9,8-0,1 вместе с лысками 8,5С3-0,03 хромировать~~ ③
② 10. Покрытие: пов. Ф10Х3-Х20...40 (твердое) по инструкции ВИАМ № 132-71. Поверхности „М", правый торец Ф9,8-0,1 и резьбу М7×0,5 кадмировать по инструкции ВИАМ № 176-71. Слой кадмия 0,006÷0,009. Остальные поверхности, кроме Ф34 и выступающих поясков по размеру 6, оксидировать по инстр. ВИАМ № 224-70. Допускается хромирование торца „Т". ПИ 1.2.048-78. ③
① 11. Допускается п. 10 выполнять в узлах ГУ82-230А, ГУ48-460, ГУ82-230, ГУ54-380, ГУ34-840. ГУ54А.190. ④
② 12. **) Размеры обеспеч. инстр.

4.1. 89-85. Кадмий 04.02.85.
3.3. 182-81. Кадмий ф10
2.4. 1099-78. Кадмий
1.1. 832-78. Кадмий

2	3	868-75	Кадмий	3/ш 25	ГУ47КФ
В	2	944-75	Кадмий	2/ш 25	
Б	5	1010-74	Кадмий	4/ш 25	
Ф	4	ГОСТ 5915-70 ГОСТ 5916-70	Кадмий	2/ш 25	
	6/б	1035-70	Кадмий	2/ш 25	
Изм.	Кол.	№ докум.	Подпись	Дата	
Конструктор		Демкина			Поршень
Технолог		Тихонов			
Эл. технолог		Гусев			
Нормоконтр.		Туманова			
Утв.		Кащеев			

Заказчик

ГУ82-241

Литера	Вес	Масштаб
Б	0,080	2:1
Лист	Листов	1

30ХГСА
МПТУ 2322-49
ГОСТ 4543-71 ②

119.000241.000

Копировал

Инв. № 7419