ГУ54А.170

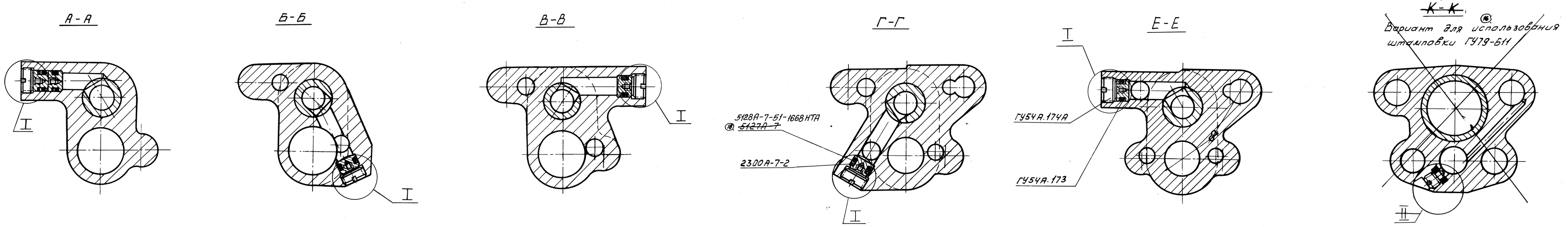

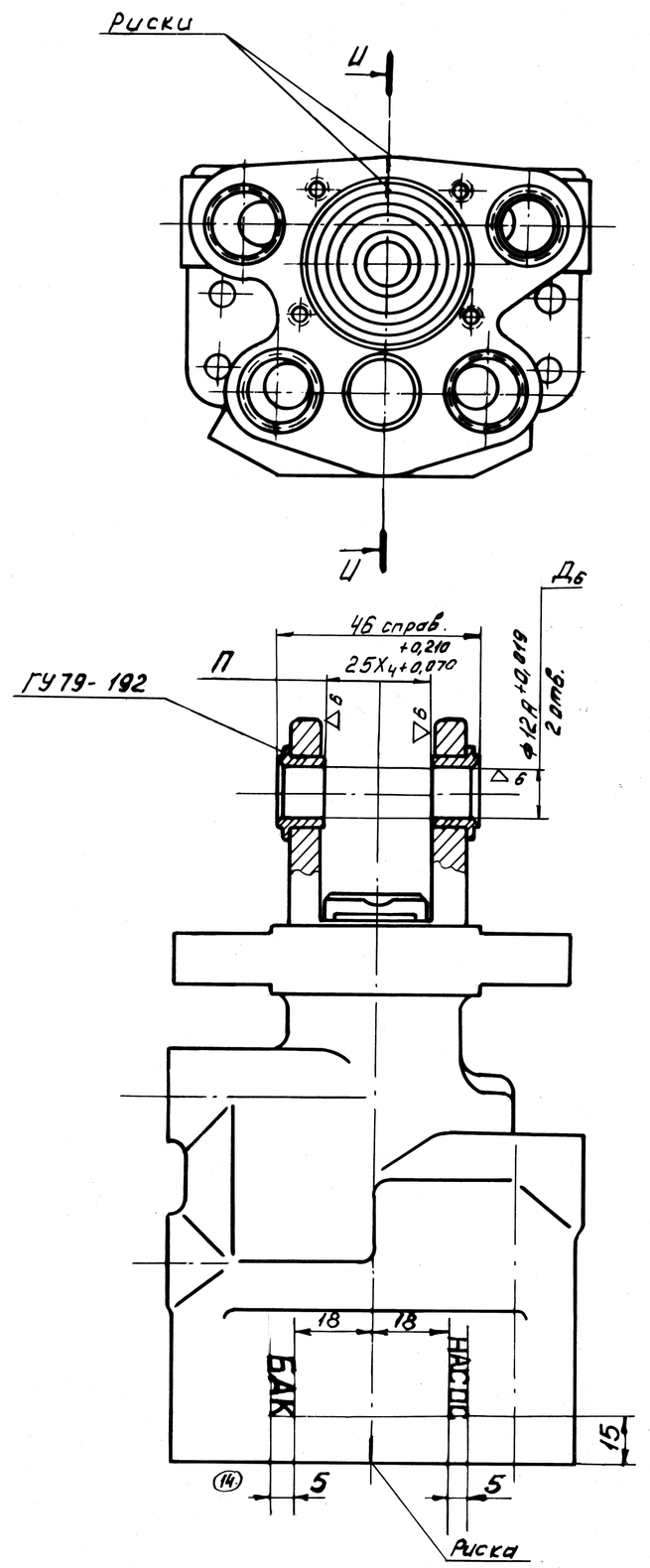

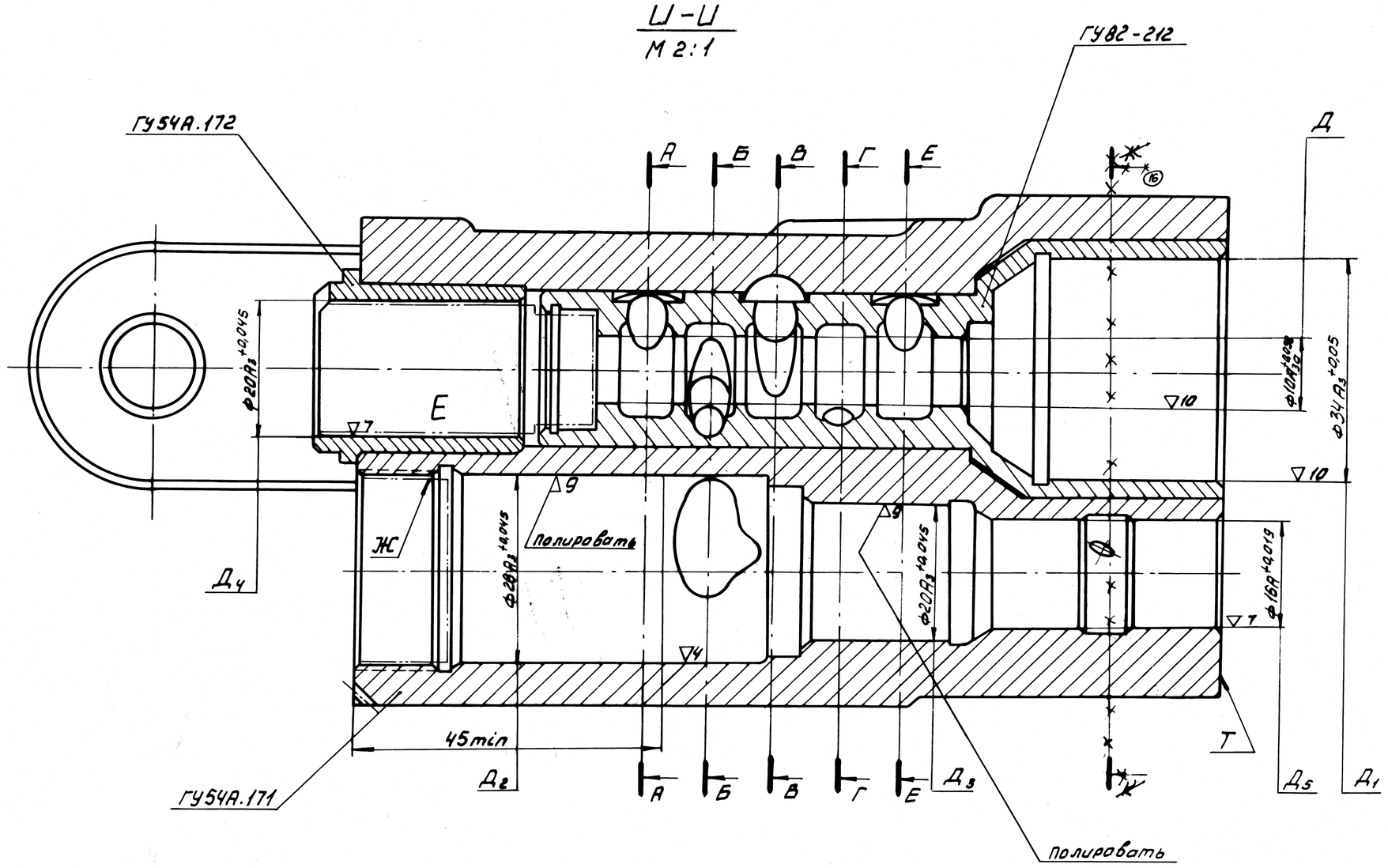

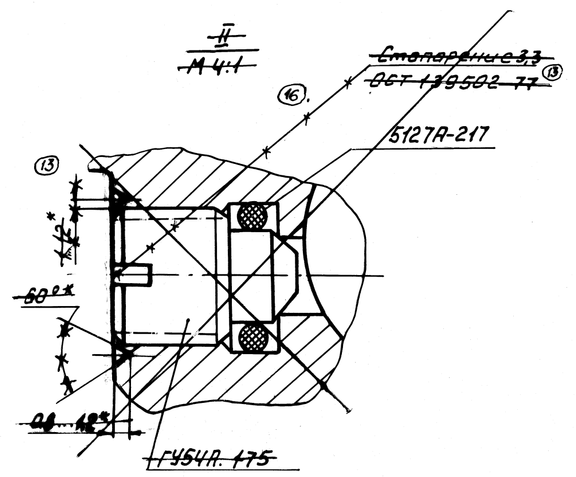

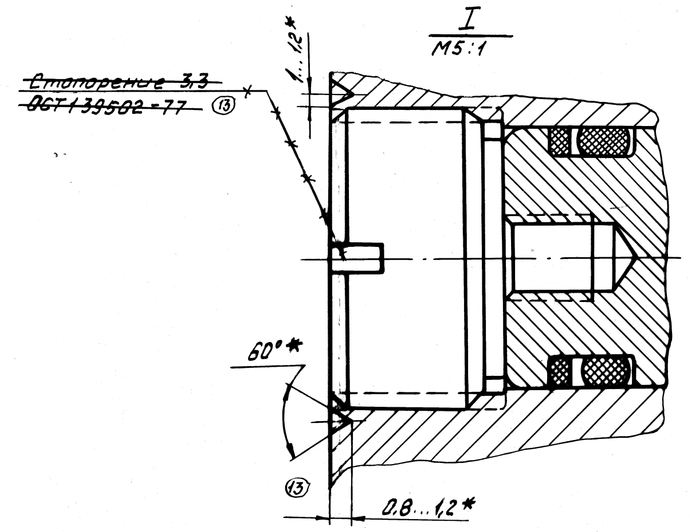

1. Допуски на свободные размеры по 12 АТ.
2. Перед запрессовкой детали были составлены паспорта на сопрягаемые диаметры по всей длине запрессовки (на деталях ГУ82-212 и ГУ54А.171).
3. Запрессовку деталей производить в корпус, нагретый до температуры 150±10°С. При запрессовке положение риски на гильзе ГУ82-212 должно соответствовать чертежу. Допустимое несовпадение рисок - не более 0,5 мм.
4. Допустимая несимметричность расположения паза П относительно оси отверстия Дч - не более 0,1 мм.
5. Заглушки ГУ54А.174А ~~и ГУ54А.173~~ завернуть в корпус и зачеканить в 6 2 точках.
6. Выдержать корпус при температуре окружающей среды: минус 60°С в течение не менее 3 часов.
7. Собранный корпус за исключением полостей Е и Ж, обозначенных штрих-пунктирной линией, испытать ~~под~~ рабочей ~~давлением 1,2~~ топливом Т-1 ГОСТ 10227-62 при температуре ~~+20±10°С~~ ~~под давлением 120~~ кг/см² в течение ~~5~~ минут ~~циклов~~ при давлении, пульсирующем от 0 до 80 кг/см² с частотой 80÷90 циклов в минуту и под давлением 75 кг/см² в течение 1 часа.
   Группа негерметичности 1-1 по нормам 5 АТ.
   Проверку допускается проводить маслом АМГ-10 ГОСТ 6794-75.
8. Неперпендикулярность оси отверстий Дв к оси отверстия Дч - не более 0,08 : 42.
9. Несоосность отверстий Дв - не более 0,02 мм.
10. Несимметричность оси отверстий Дв относительно оси отверстия Дч - не более 0,05 мм.
11. Биение: поверхности Д1 относительно поверхности Д - не более 0,01 мм; поверхности Д3 относительно поверхности Д2 - не более 0,015 мм.
12. Овальность и конусность поверхностей Д и Д1 - не более 0,002 мм.
13. Размеры поверхностей Д; Д1; Д2; Д3 подвергнуть микрообмеру по карте ГУ54А.170Т.
14. Биение поверхности Д3 относительно поверхности Д2 - не более 0,2 мм.
15. Покрытие: ЭМ.Эп-140 серебристый 107 ОСТ 1 90055-78 наружных поверхностей, кроме торца Т и сторон паза П. Сушить при температуре не выше +80°С.
    ~~Надписи "Насос" и "Бак" заполнить красной эмалью ХВ-16 ТУ6-10-1301-78.~~
16. * Размеры обеспечить инстр.
17. Надписи „НАСОС", „БАК" выполнить красной эмалью ПФ-223 ГОСТ 14923-78 или красной эмалью ЭП-140 после покраски.
18. В случае поставки по заказ-наряду надписи „БАК", „НАСОС" выполнять на английском языке: „TANK", „PUMP".
19. Сборочная единица - особо ответственная.

Поз.	Обозначение	Наименование	Кол.	Примечание
12				
11				
10	~~5127А-217~~	~~Втулка~~	~~1~~	
9	~~ГУ54А.175~~	~~Заглушка~~	~~1~~	
8	2300А-7-2	Шайба защитная	6	
7	5128А-7-51-166В НТА	Кольцо уплотнительное	6	
6	ГУ82-212	Гильза	1	
5	ГУ79-192	Втулка	2	
4	ГУ54А.174А	Заглушка	5	
3	ГУ54А.173	Втулка	6	
2	ГУ54А.172	Втулка	1	
1	ГУ54А.171	Корпус	1	

Разраб.	Кулаев			ГУ54А.170А	292.000170.1.00
Пров.	Кулаев			ГУ54А	
Т.контр.	Гуев			Корпус	Литера: А; Масса: 1,36; Масштаб: 1:1
Нач.СКО	Никитин				Лист: 1; Листов: 1
Н.контр.	Чернова			Сборочный	Заказчик: 25.01.90
Утв.	Ветров				Формат А3

Инв.№ подл. | Подп. и дата | Взам.инв.№ | Инв.№ дубл. | Подп. и дата
17555 | 23.01.90 | 25.01.90