Эскиз №1

Обработать отверстия за три установки:

Установка №1 – расточить отверстия и обработать две фаски по оси (смотри Г-Г), длина два по 80 мм;

установка №2 - расточить отверстия и обработать две фаски по оси (смотри В-В), длина два по 94 мм;
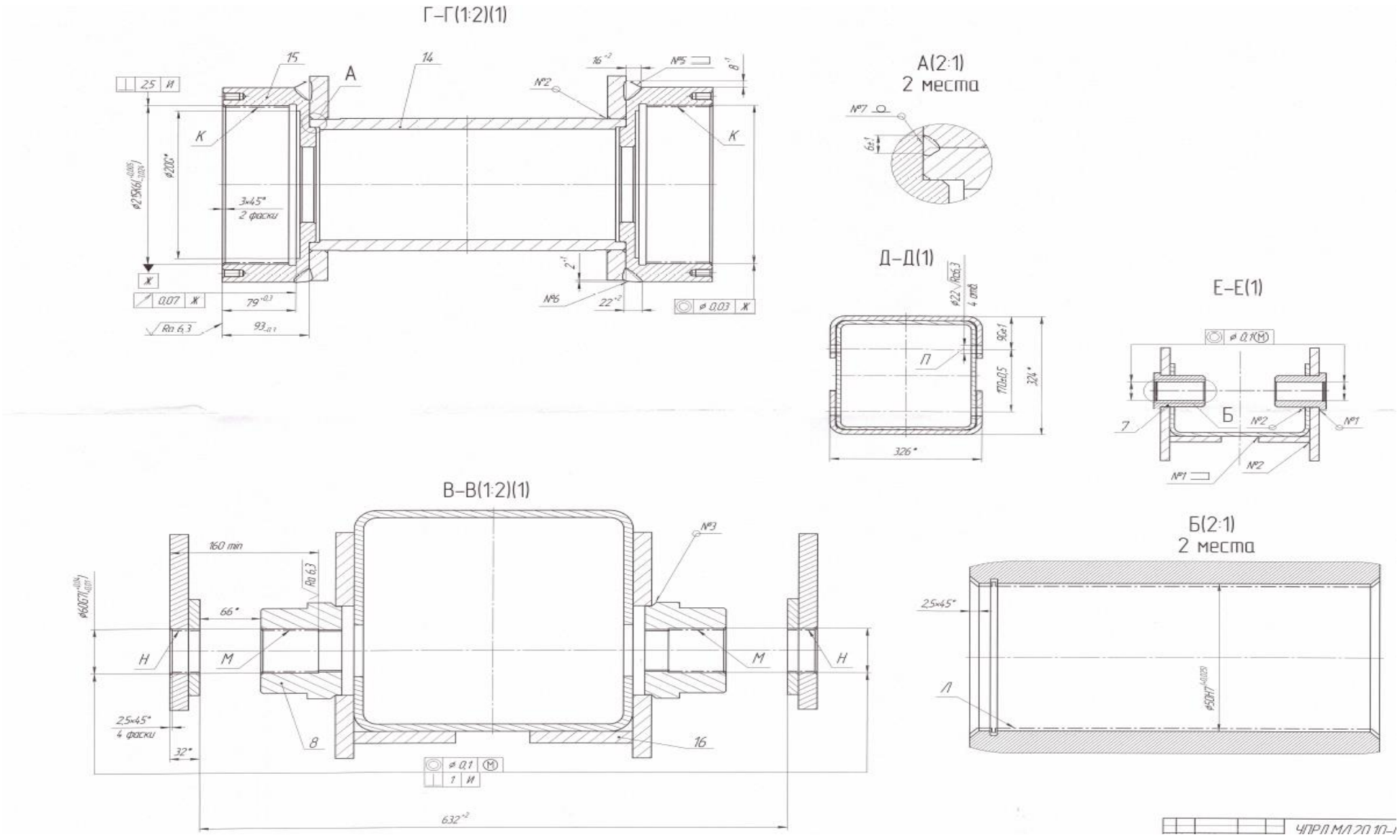
установка №3 - расточить отверстия и обработать две фаски по оси (смотри Е-Е), длина два по 110 мм.