ТС912ФЗ 215.124-02

Rz 40

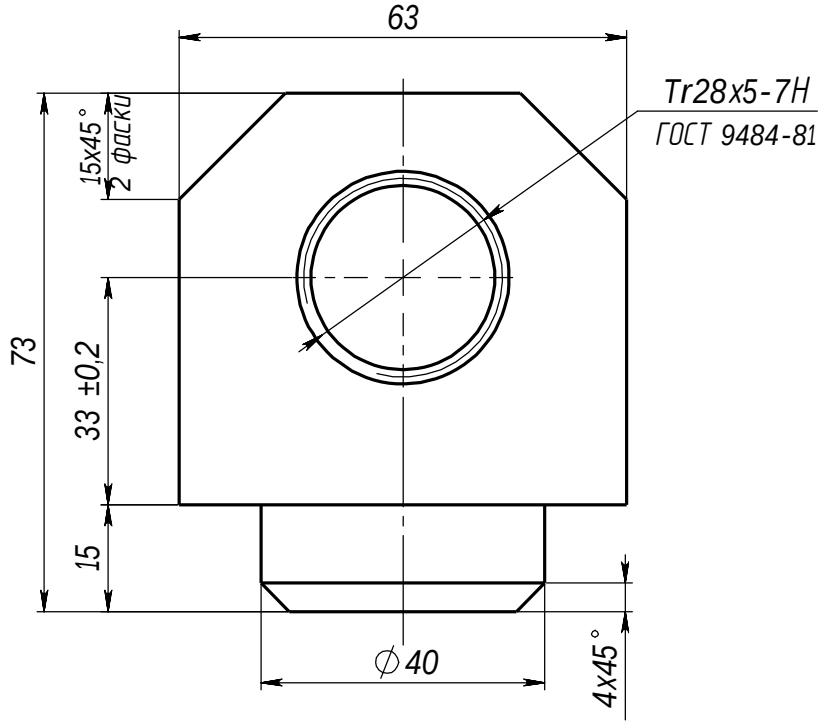

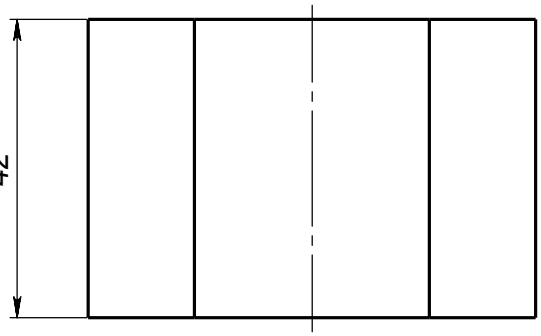

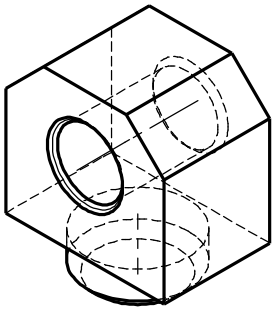

1. * Размеры для справок.
2. H14, h14, ±IT14/2.

					ТС912ФЗ 215.124-02		
Изм.	Лист	№ докум.	Подпись	Дата		Лит.	Масса	Масштаб
Разраб.		Ильина			Гайка			1:1
Провер.		Стрельников						
Т.контр.						Лист	Листов 1
Н.контр.					Сталь Ст3пс ГОСТ 380-94	КБ "НПО "ТехСтрой""	
Утв.		Ясодрцаеаеа		PQIPRIQW			

Перв.примен. ТС912ФЗ 215.124

Справ.№

Подпись и дата

Инв.№ дубл.

Взам.инв.№

Подпись и дата

Инв.№ подл.

Копировал

Формат А4