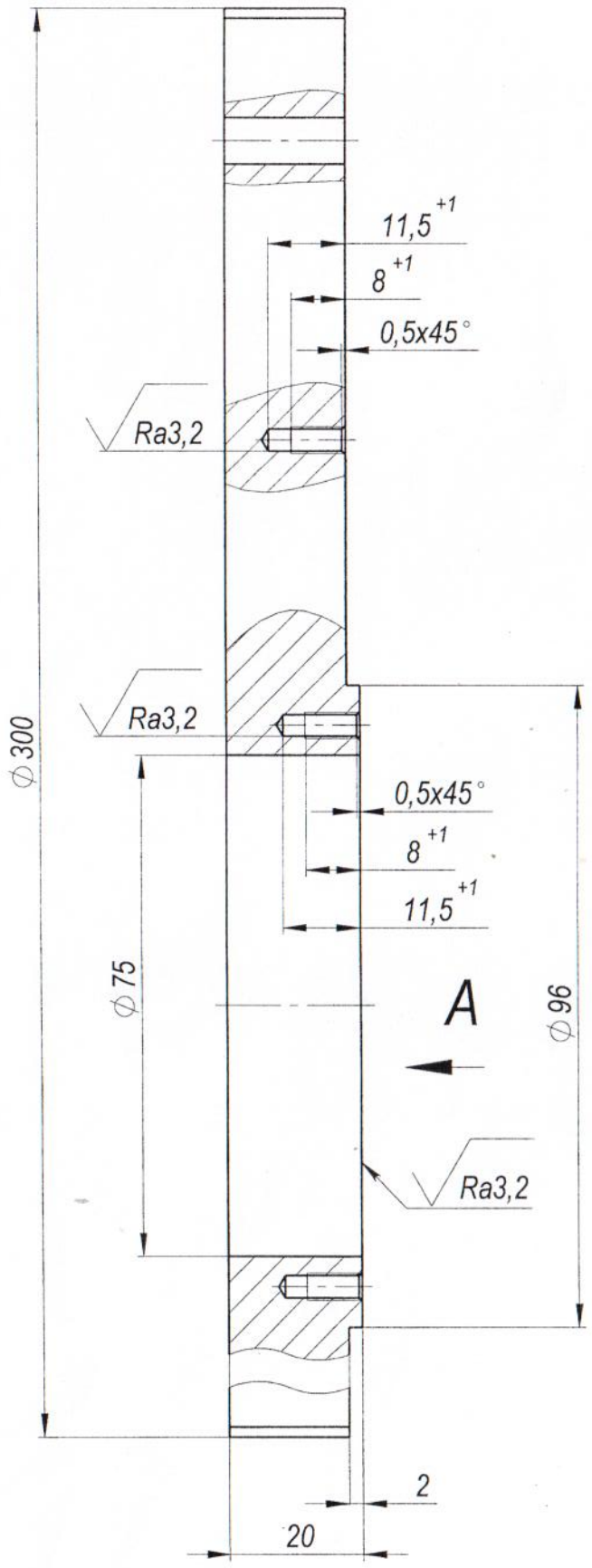

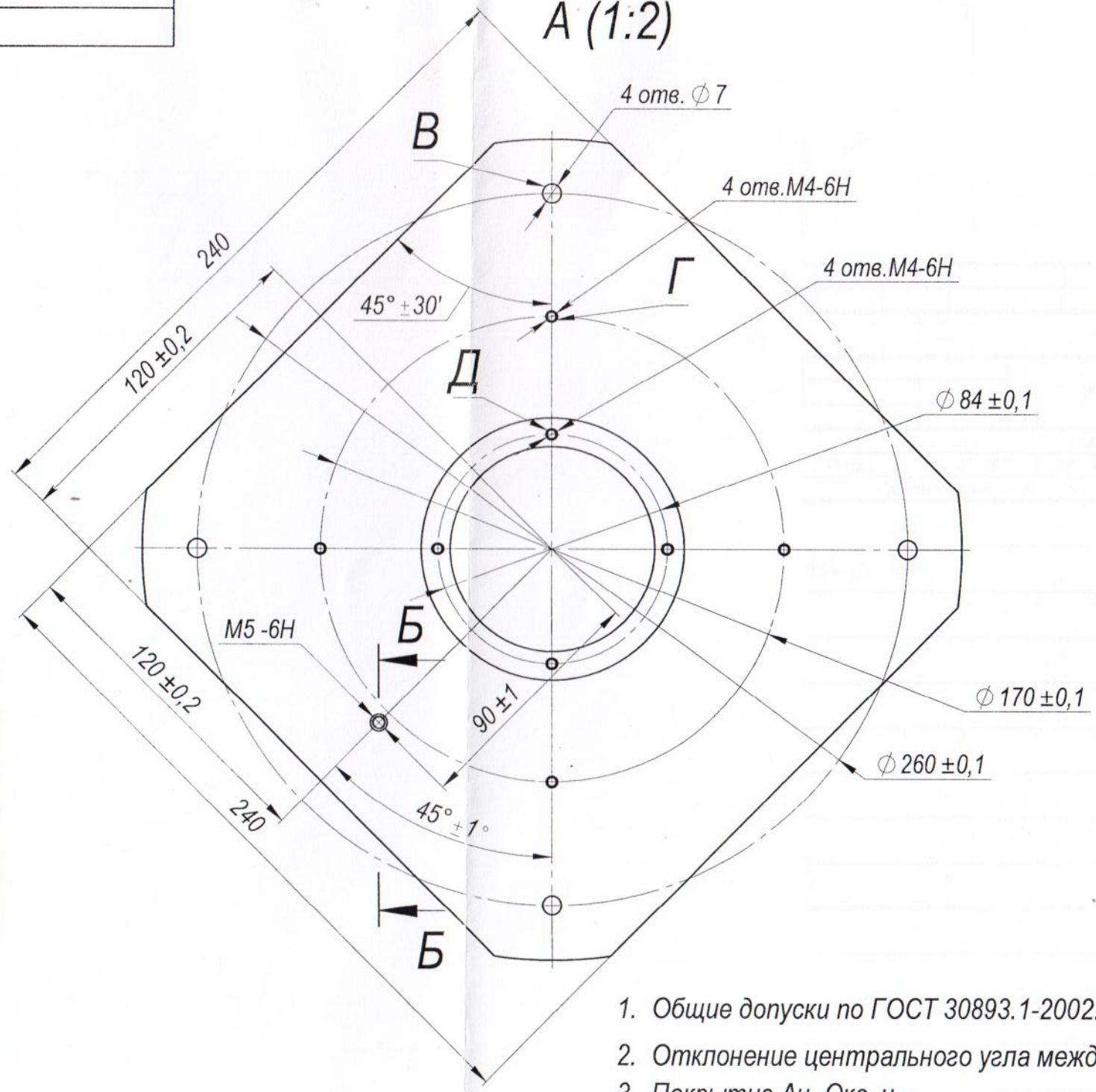

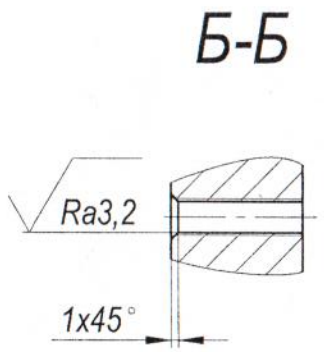

Ra6,3

1. Общие допуски по ГОСТ 30893.1-2002: H12, h12, $\pm t_1/2$.
2. Отклонение центрального угла между осями двух любых отв. В, Г, Д - ±20'.
3. Покрытие Ан. Окс. ч.

НЕУЧТЕННАЯ

21.35/17 Т.

					ИБПА.711344.063		
Изм.	Лист	№ докум.	Подп.	Дата	Фланец	Лит.	Масса: 2.45 / Масштаб: 1:1
Разраб.		Лексина		17.04.17			
Пров.		Илларионов				Лист	Листов 1
Т. контр.		Симаков		17.05.17			
Н. контр.					Сплав АМг6 ГОСТ 4784-97		
Утв.		Кожухов					

Перв. примен. ИБПА.301511.036

Справ. №

Подп. и дата

Инв. № дубл.

Взам. инв. №

Подп. и дата

Инв. № подл. 24

Сажень-К

Точка

ИБПА.711344.063

Копировал

Формат А3