Ra 12,5 (√)

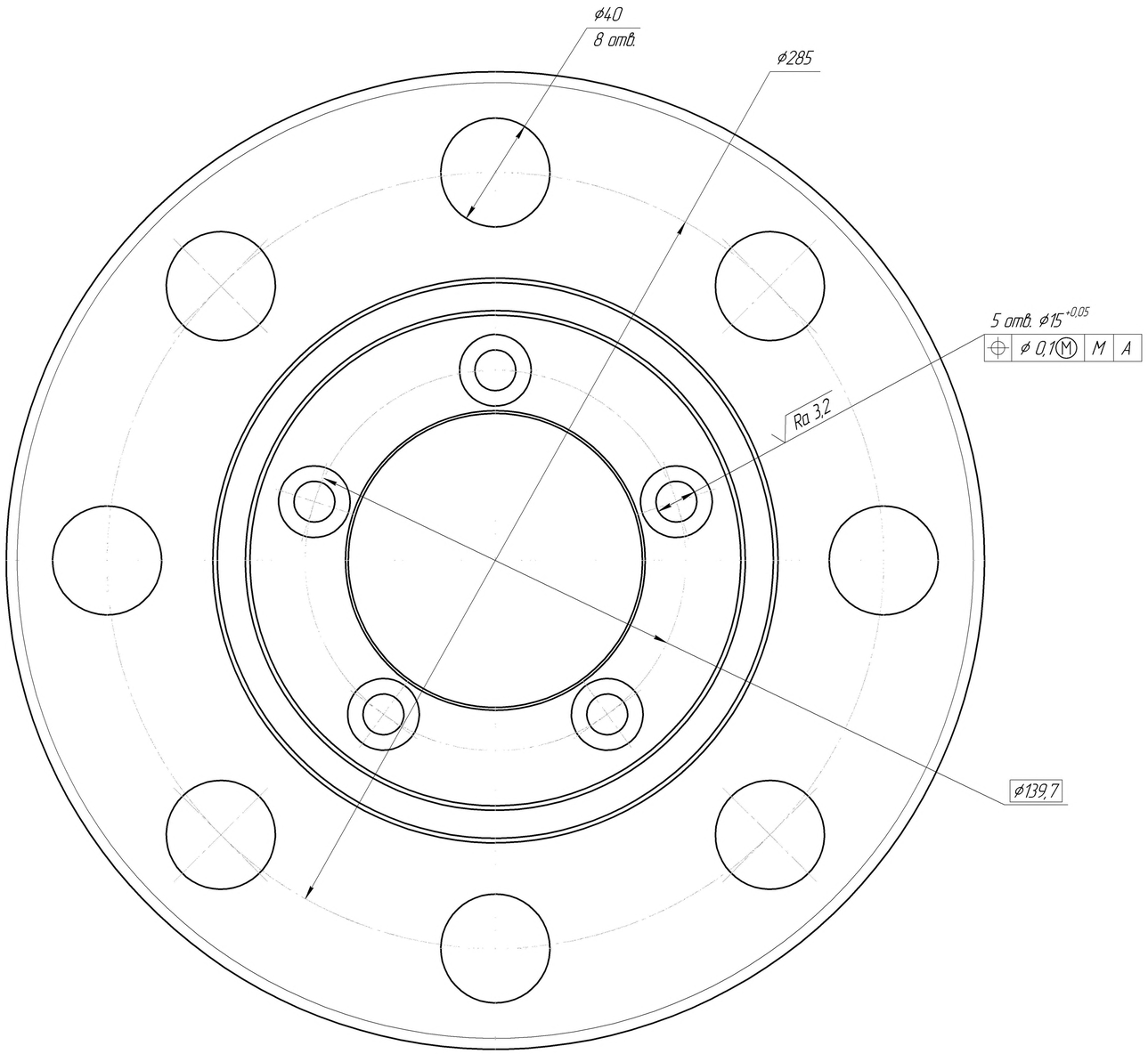

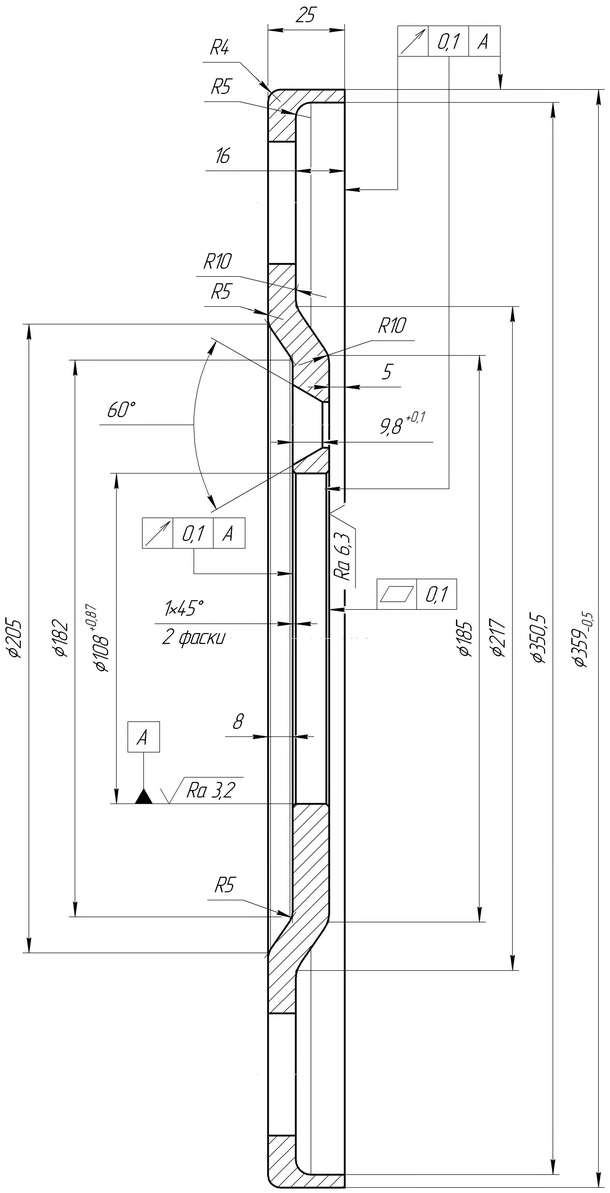

1. Неуказанные пред. откл. по ОСТ 37.001246-82.
2. Класс прочности Стали 09Г2С ГОСТ 19281-2014 не ниже 345.

Изм. Лист	№ докум.	Подп.	Дата	Диск	Лит.	Масса	Масштаб
Разраб.			22.02.17			7	1:1
Пров.					Лист	Листов 1	
Т.контр.							
Нач. отд.				Сталь 09Г2С ГОСТ 19281-2014			
Н.контр.							
Утв.							

Перв. примен. | Справ. № | Подп. и дата | Инв. № дубл. | Взам. инв. № | Подп. и дата | Инв. № подл.

Копировал | Формат А1