ПБЮМ 8.322.138

6,3 (√)

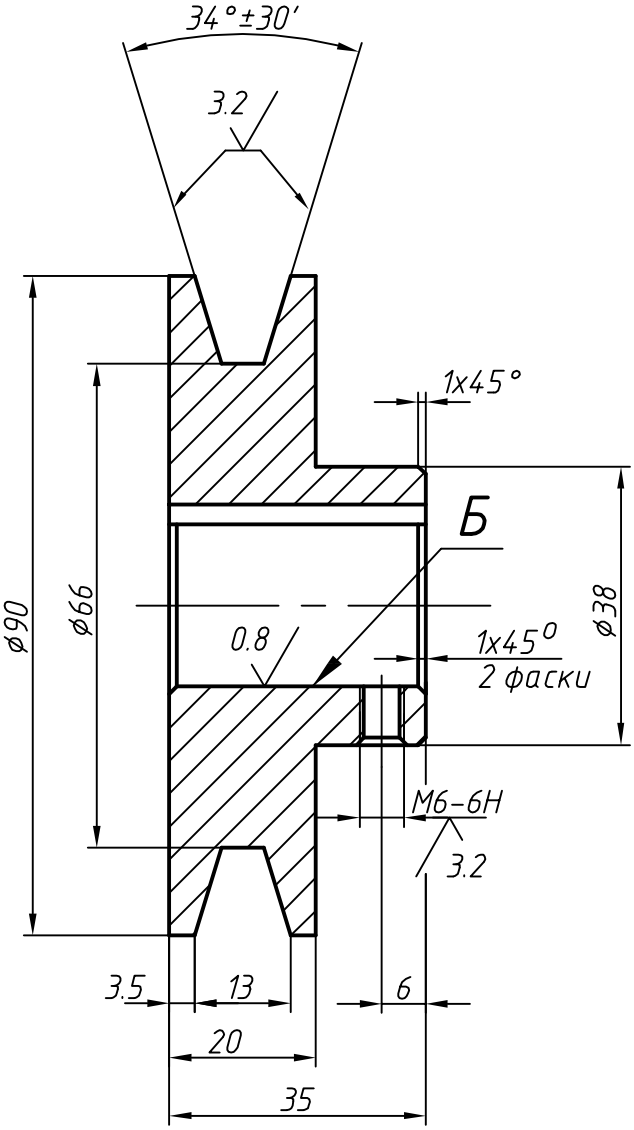

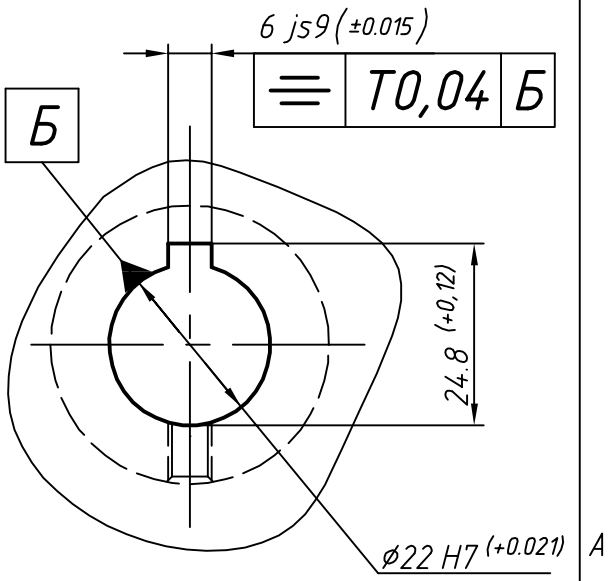

1. H14, h14
2. Покрытие: Ц6-9Хр., кроме поверхности "Б".

					ПБЮМ 8.322.138			
Изм.	Лист	№ докум.	Подп.	Дата		Лит.	Масса	Масштаб
Разраб.		Белорусова			ШКИВ	А	0,84	1:1
Пров.		Старков				Лист 1	Листов 2	
Т.контр.								
					Сталь3 ГОСТ 380-94			
Н.контр.								
Утв.								

Перв. примен. ПБЮМ 3.109.006

Справ. №

Подп. и дата

Инв. № дубл.

Взам. инв. №

Подп. и дата

Инв. № подл.

Копировал

Формат А4